Manual do Usuário

Rapid 829/500CP Multi Fuel Lantern

REV 4.3_PT1 0807_13

Rapid 829/500CP Multi-Fuel Lantern

Esquema Principal da Lanterna ____ ***2***

Peças sobresselentes / Conjuntos de ferramentas ***3***

Esquema Peças da Lanterna ____ ***4***

Garantia/ Apoio Técnico ____ ***6***

Antes de acender a suaBriteLyt ____ ***7***

Instruções Passo-a-Passo para Acender ____ ***8***

Procedimento para Desligar ____ ***12***

Procedimento de Armazenamento ____ ***12***

Dicas, Resolução de Problemas / Reg. de Garantia ***13***

Instruções EZ-Pump ____ ***14***

Instruções EZ-Cook ____ ***15***

Operação Multi-Combustível ____ ***16***

Para um tutorial em vídeo sobre como usar a seu lanterna ou sugestões de resolução de problemas visite: www.BriteLyt.com/howto

Bem-vindo à Família BriteLyt!

Parabéns pela sua escolha da nova BriteLyt, Lanterna Multi-Combustível! Muitos anos de paixão e conhecimento de lanternas levaram à criação da lanterna de combustível líquido pressurizado mais funcional de sempre! Em nome de todos nós na BriteLyt, parabéns e esperamos que você disfrute da sua nova lanterna por muitos anos!

IMPORTANTE:
Leia este manual na totalidade. A BriteLyt não assume qualquer responsabilidade pelo uso da sua lanterna fora das condições normais de manuseamento. É muito importante que você compreenda todos os temas abordados neste manual antes de tentar o manuseio ou uso de qualquer tipo de combustível.

Algumas secções deste manual mencionam acessórios opcionais que não são distribuídos normalmente com cada lanterna. Para adquirir acessórios, visite o seu revendedor local ou www.britelyt.com.

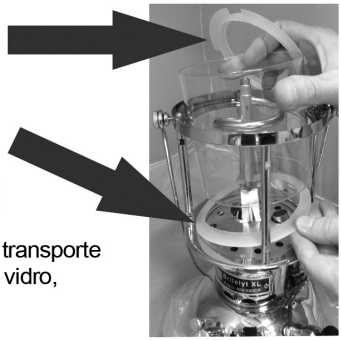

Descarte os anéis espaçadores de transporte acima e abaixo da chaminé de vidro, antes da sua utilização.

Esquema Principal da Lanterna

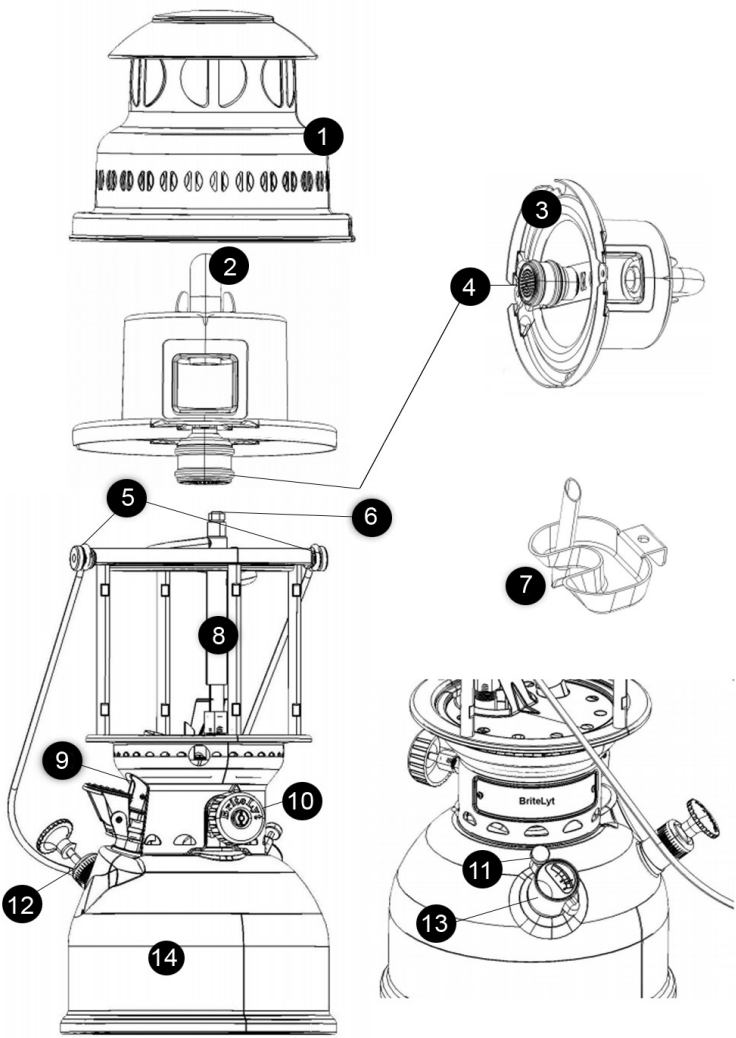

1) Capa/Tampa
2) Parafuso Regulador
3) Capa de Revestimento Interior
4) Montagem Queimador Não-cerâmico
5) Alça/Parafusos Reflectores
6) Agulha e Bico de Pulverização
7) Copo de Pré-aquecimento
8) Carburador
9) Pré-aquecedor Rápido
10) Indicador de Combustível
11) Parafuso de Purga
12) Bomba Manual
13) Medidor de Pressão
14) Depósito de Combustível

Conjuntos de Peças

A sua lanterna BriteLyt é enviada com um pacote de peças/conjunto de ferramentas. Certifique-se de consultar a listagem de peças da lanterna na página 5 para obter descrições das peças. Estas ferramentas e peças terão de estar acessíveis quando você começar a configurar a nova lanterna para sua primeira utilização. Se você tiver alguma dúvida, por favor, ligue para (727) 451-7020 ou visite www.BriteLyt.com.

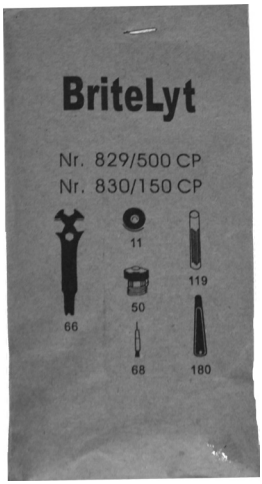

Peças / Pacote de Ferramentas

#66 Chave para vários calibres
#11 Arruela para Enchimento
#50 Bico
#68 Agulha
#180 Agulha de Limpeza para Pré-aquecedor
#119 Chave para Agulha

Também incluídos na sua caixa de lanterna estará uma Garrafa de Álcool de Enchimento #67, um Funil de Abastecimento de Combustível #165 e (12) Envoltórios.

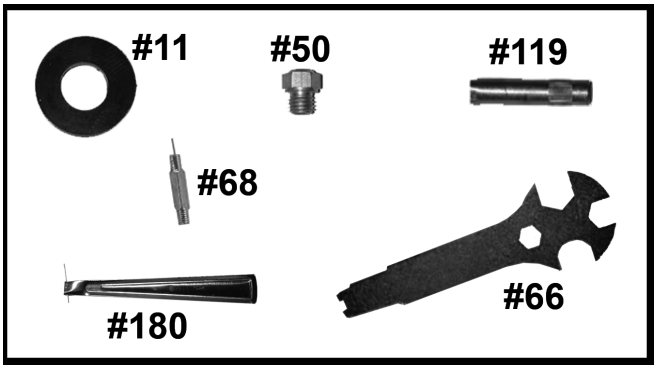

Esquema de Peças da Lanterna

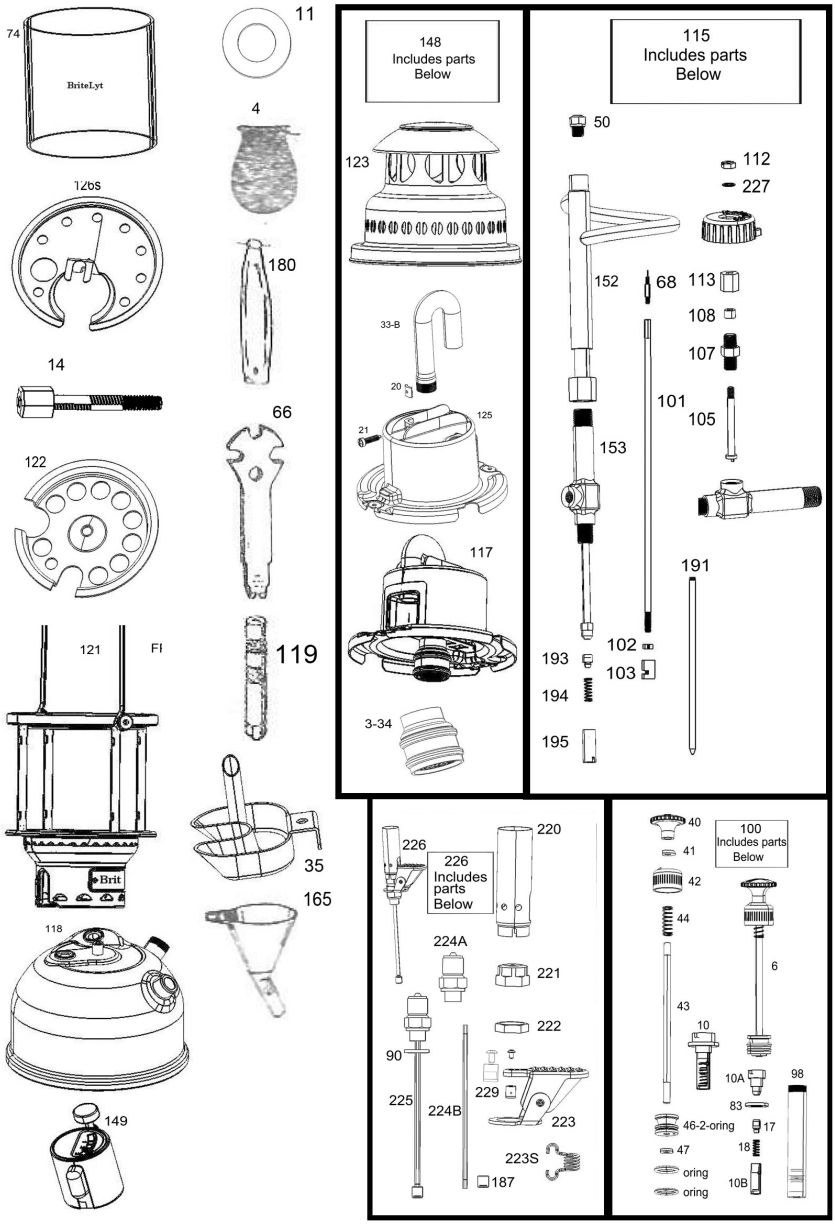

Listagem de Peças da Lanterna

3-34	Sistema Bico Inoxidável
4	Envoltório Macio 1 tapa buraco
6-2-O-Ring	Bomba de Pistão Completa
10	Válvula de Bomba Completa
11	Arruela para Enchimento
13	Parafuso de Purga para 149
14	Parafuso para 122
17	Válvula de Retenção Cone c/ Borracha
18	Mola para Válvula de Retenção
20	Clipe
21	Parafuso
33-B	Tubo de Mistura (HP)
35	Copo para Aquecimento do Álcool
40	Maçaneta da Bomba
41	Disco Fixador
42	Tampa para Barril da Bomba
43	Vareta Bomba Pistão
44	Mola para Pistão da Bomba
46-2-O-Ring	Sistema de Bomba O-Ring
47	Porca do Pistão de Bomba
50	Bico
66	Chave para vários Calibres
67	Garrafa para Enchimento de Copo
68	de Álcool
74	Agulha
83	Chaminé de Vidro/Globo
90	Arruela de Válvula para 10
	Arruela Principal para Vaporizador
98	E dispositivo de pré-aquecimento
100	Barril de Bomba
101	Sistema Bomba Completo
126s	Biela
102	Escudo Térmico
	Contraporca para Biela
103	Peça de Condução
104	Vareta de Condução Completa
105	Excentre
107	Bico para Roda
108	Embalagem de Grafite
111	Roda Manual / Maçaneta On&Off
112	Porca para Roda
113	Capa de Porca paraExcentre
114	Excentre Completo
115	Vaporizador Completo
117	Revestimento Interno Completo
118	Depósito de Combustível
119	Chave para Agulha
121	Estrutura com Etiqueta de Nome
122	Prato Central Inferior
123	Capa
125	Revestimento Interno
148	Sistema Superior Completo
149	Medidor de Enchimento Parafuso
152	Vaporizador Parte Superior
153	Vaporizador Parte Inferior
165	Funil de Plástico
180	Agulha de Limpeza para Dispositivo de Pré-aquecimento Rápido
187	Crivo para Dispositivo de Pré-aquecimento Rápido
191	Barra de Válvula
193	Arruela de Válvula (Válvula de Retenção)
194	Mola de Válvula
196	Válvula de Vaporizador Completa
220	Tubo Protector de Chama
221	Bico para Pré-aquecedor Rápido
222	Porca para Bico
223	Ponta Completa
224	Peça de Conexão para Pré-aquecedor Rápido
225	Peça de Conexão para Pré-aquecedor Completo (224, 90, 187)
226	Dispositivo de Pré-aquecimento Rápido Completo
227	Disco para Roda Parte 111 (Maçaneta On&Off)
229	Verifique embalagem com Parafuso para o Pré-aquecedor Rápido

Garantia Vitalícia Limitada BriteLyt

Os produtos BriteLyt são totalmente garantidos ao proprietário originalcontra defeitos de materiaise mão-de-obradurante avida útil do produto. Se um produto alguma vez falhar devido a um defeito de fabricação, mesmo após uso prolongado, iremos reparar o produto, sem cobrar, ou substituí-lo, a nosso critério. Esta garantia não cobre danos causados por acidentes, cuidados inadequados, negligência, desgaste normal, utilização inadequada, manutenção, armazenamento, ou a quebra natural de cores e materiais ao longo do tempo e uso. Danos não cobertos pela garantia serão consertados por uma taxa razoável e uma comissão será cobrada pelo envio de retorno.

Para avaliação de garantia, o seu produto deve ser devolvido directamente ao Departamento de Garantia BriteLyt. Todos os envios para a Garantia devem ser pré-pagos e segurados. A BriteLyt não pode ser responsabilizada por embalagens perdidas. Os produtos aceites para reparação devem estar limpos. Cobranças serão avaliadas se a limpeza for necessária. É necessário obter autorização para que a sua lanterna seja avaliada para reparação na garantia. Devoluções não autorizadas para as nossas instalações serão devolvidas ao remetente.

A garantia vitalícia limitada da BriteLyt exclui envoltórios, chaminé de vidro/globo e se existentes, bicos de cerâmica. Molas e acessórios estão cobertos por um período de 12 meses após a data de aquisição.

A sua garantia BriteLytimplica que a sua lanterna esteja registada. As garantias começam desde a data de compra, prova de compra pode ser pedida bem como o número de série no fundo do depósito de combustível. No caso de ter qualquer questão relacionada com a garantiada sua lanterna, ligue
Segunda - Sexta9:00 - !7:00 (EDT) (727) 451-7020.

FORMULÁRIO DE DEVOLUÇÃO EM GARANTIA
Para retornos regulares online
Por favor visite www.britelyt.com/returns para iniciar.

Apoio Técnico BriteLyt

Caso necessite assistência ou tenha alguma questão sobre a sua lanterna ou seu funcionamento, por favor sinta-se à vontade para nos contactar!

Pode contactar os nossos peritos em lanternas por email:
customerservice@britelyt.comou ligando para (727) 451-7020.

Antes de Acender a SuaBriteLyt

- *Assegure-se que a maçaneta está na posição "off" (12 Horas) antes de manusear o equipamento.*
- *Verifique se existem partes soltas na lanterna que podem ter-se alterado durante o transporte.*
- *Certifique-se que os envoltórios não estão danificados. Envoltórios danificados devem ser substituídos antes de iniciar.*
- *Certifique-se de que o queimador e outros acessórios de queima estão apertados.*
- **NÃO USAR EM ESPAÇOS FECHADOS**.*Acenda a sua lanterna numa área bem ventilada, longe de combustíveis ou materiais sensíveis ao calor.*
- *A sua lanterna foi concebida para usar múltiplos combustíveis. Queimar outro combustível além de querosene pode fazer com que a sua lanterna queime e/ou actue de forma diferente. Consulte a página 15 para operação multi-combustível.*
- *Não vire ou coloque a lanterna de lado ou em qualquer outra posição além da vertical.*
- *Certifique-se que não coloca a sua lanterna em superfícies delicadas ou inflamáveis.*
- *Não deixe a sua lanterna a arder sem supervisão.*
- *Mantenha a lanterna longe de crianças e nunca as deixe brincar com a lanterna.*
- *Não coloque nada por cima da lanterna.*
- *Enquanto a lanterna está em funcionamento toque apenas no depósito de combustível. Corre o risco de queimaduras severas ao tocar em qualquer local acima do depósito.*
- *Permita que a lanterna arrefeça pelo menos 30 minutos após de ser usada para poder tocar-lhe, arrumar ou reparar.*
- *Use o parafuso de purga para libertar a pressão no depósito após cada utilização.*
- *Não abra o conjunto de medidor de pressão, adicione ou remova combustível enquanto a lanterna estiver em funcionamento.*
- *Não olhe directamente para as chamas.*

A BriteLyt não assume qualquer responsabilidade ou obrigaçãodevido a uso impróprio.

O uso de outras peças de substituição que não sejam da marca BriteLyt resultará na expiração e cancelamento da garantia da sua lanterna.

Acender a Sua LanternaBriteLyt

Antes de acender a sua lanterna BriteLyt leia este manual na sua totalidade. Repare em todos os avisos e medidas de segurança. Certifique-se que compreende todas as instruções antes de iniciar. Não inale fumo ou use a lanterna em espaços fechados. Consulte o esquema na página 2 para ver o índice.

Passo 1

Desaperte o medidor de pressão e coloque combustível usando o funil dado. Encha até o combustível atingir o limite inferior do bocal de enchimento.

Não sobrecarregue o depósito de combustível!

Passo 2

Solte a alça /parafusos reflectores e remova a capa/ tampa.

Para remover a capa e envoltório interior retire os dois parafusos que o seguram à lâmpada.

Passo 3

Coloque o envoltório sobre o bico vaporizador e aperte usando um nó duplo.

Apare os fios soltos o mais curto possível.

Passo 4

Reinstale a envoltório interior e a capa/tampa.

Assegure-se que o parafuso regulador está visível e apertado.

Reinstale os dois parafusos de fixação e volte a apertar a alça/parafusos reflectores com a mão quando a capa for substituída.

Passo 5

Certifique-se que o ponteiro no indicador de combustível aponta para cima na direcção das 12 horas (Esta é a posição “off”).

Aparafuse o medidor de pressão de volta para o depósito, à mão.

Passo 6

Rode a maçaneta da bomba manual para destravá-la.

Pressione a bomba para dentro e para fora até o medidor de pressão ler entre a linha vermelha e o 3 no indicador.

Quando acabar, trave a bomba manual na sua posição para baixo.

Se está a usar o acessório EZ-Pump com ar comprimidocon sulte a página 12 e ignore o passo 6.

Passo 7

Abra o pré-aquecedor rápido empurrando a alavanca para baixo, abrindo o fluxo de combustível.

Imediatamente acenda o, agora combustível corrente, mesmo acima da alavanca aberta usando um isqueiro ou fósforo. Isqueiros são a fonte de ignição recomendada.

Se necessário, destrave a bomba manual e de novo bombeie repetidamente para manter a pressão no depósito.

Passo 8

Permita que o pré-aquecedor funcione por aproximadamente 30 segundos para Querosene e Gasolina (tempo pode diferir consoante o combustível e temperatura ambiente).

* Consulte “Operação Multi-Combustível” na página 16 para informação adicional.

Passo 9

Após ter pré-aquecido o carburador, vire o ponteiro do indicador de combustível para baixo (6 Horas).

O envoltório deve acender e brilhar.

Assim que o envoltório estiver aceso, vire a alavanca do pré-aquecedor de novo para cima e feche-a.

Coloque a lanterna em pressão de funcionamento, entre 2 e 3 no indicador de pressão.

Enquanto bombeia, não agite nem abane a lanterna sob risco de partir o envoltório e terá de começar de novo.

Se a sua lanterna começar a desvanecer, use a bomba manual para aumentar a pressão no depósito. Use o indicador de combustível para controlar o nível de luz.

Desligar a Sua LanternaBriteLyt

Passo 1

Para apagar a lanterna abra o parafuso de purga no indicador de pressão.

Coloque o indicador de combustível na vertical (12 Horas) para cortar o fluxo de combustível.

Armazenamento da Sua LanternaBriteLyt

- **Permita que a lanterna arrefeça pelo menos 30 minutos antes de tocar, mover ou reparar.**
- **Não permita que o combustível fique no depósito por longos períodos de tempo.**
- **Esvazie e limpe o depósito antes de armazenar a sua lanterna.**
- **Para evitar que risque ou estrague, mantenha a sua lanterna e reflector nos sacos opcionais.**
- **Após 10 utilizações, use uma cápsula cheia de líquido de limpeza de carburador no seu depósito com combustível para limpar o sistema de combustão e depósito.**
- **Após o armazenamento certifique-se que todas as peças estão apertadas e limpas antes de acender a lanterna.**

Dicas e Resolução de Problemas

- *Se notar que a lanterna pisca ou escurece, use a bomba manual ou o acessório EZ-Pump para aumentar a pressão até, aproximadamente, 2.5 bar atm.*
- *Se a bomba não funcionar de forma apropriada, unte o O-Ring e reinstale.*
- *Se o pré-aquecedor não está a acender ou queima de forma errada, certifique-se que tem a pressão adequada no depósito de combustível. Deve estar mesmo abaixo da linha vermelha. Se a pressão está correcta, limpe o bico do pré-aquecedor com a agulha de limpeza que vem com a lanterna.*
- *Não retire o escudo térmico (Peça #126s) quando a lanterna está acesa.*
- *Para manter os insectos longe, adicione óleo de citronela ao seu combustível, numa proporção de 50/50 e acenda normalmente.*
- *Se usar biodiesel, no pré-aquecimento com copo de álcool, pode demorar 6-10 queimas antes que o envoltório se acenda.*
- *Remova envoltórios partidos sob risco de partirem o vidro da sua lanterna.*
- *Periodicamente lave e limpe o depósito de combustível com água ou gasolina.*
- *Se está numa zona extremamente fria ou acima dos 5,000 pés de altitude, pode necessitar de adicionar 10% óleos minerais ao seu depósito de combustível para a lanterna acender mais depressa.*
- *Se a bomba manual não funcionar correctamente, unte o O-Ring (ligeiramente) e reinstale.*
- *Se usar biodiesel, no pré-aquecimento com copo de álcool, pode demorar 6-10 queimas antes que o envoltório se acenda (pode também precisar de usar o pré-aquecedor após usar o copo de álcool). Pré-aqueça usando o copo primeiro e depois, use o pré-aquecedor, após o álcool ter queimado. Isto ajudará a pré-aquecer mais depressa.*

Registo de Garantia

A garantia vitalícia limitada da BriteLyt requer que a lanterna esteja registada no seu nome. Para registar a sua garantia, visite-nos online em www.britelyt.com/reg para fazer o registo digital da sua lanterna.

Assegure-se que tem disponível o seu recibo de compra original para completar o formulário. Irá também precisar do número de série que está impresso no fundo da sua lanterna.

Instruções do Acessório EZ-Pump

(Acessório Opcional)

Passo 1

Desaperte o dispositivo da bomba manual do depósito de combustível. É de esperar que o indicador seja difícil de remover.

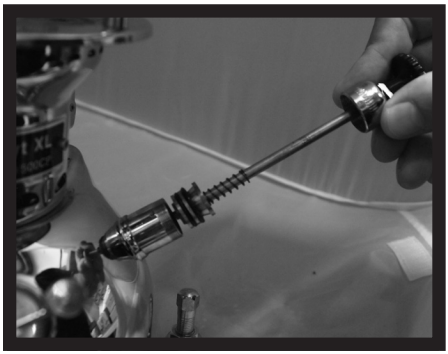

Passo 2

Aparafuse o acessório EZ-Pump.

Encha o depósito com ar comprimido através de uma bomba de pneus ou enchimento manual de CO2. Certifique-se de que a pressão de entrada não excede os 30 psi. Não use um sistema de CO2 acima dos 12G.

Para um tutorial em vídeo sobre como usar a sua lanterna ou sugestões de resolução de problemas visite:www.BriteLyt.com/howto

Instruções do Acessório EZ-Cook

(Acessório Opcional)

Passo 1

Solte a alça/parafusos reflectores para remover a capa/tampa da lanterna.

Substitua a capa/tampa pelo adaptador EZ-Cook usando as ranhuras como guias.

IMPORTANTE:
Os tempos de pré-aquecimento listados são aproximados. Variáveis como altitude, humidade e temperatura terão um impacto.

NÃO QUEIME COMBUSTÍVEIS CASEIROS!

A queima de combustíveis que não estão listados neste manual deve ser feita a seu próprio risco. A BriteLyt não assume qualquer responsabilidade pela queima de combustíveis não listados.

A queima de combustíveis não mencionados neste manual pode causar danos permanentes e irreversíveis à sua lanterna.

Combustíveis à base de álcool (etanol ou metanol) ou óleo puro (vegetal, motor, industrial), não devem ser queimados sozinhos.

Se utilizar qualquer um dos combustíveis acima mencionados deve-os misturar com outro combustível, numa proporção de 50/50 para que a sua lanterna funcione adequadamente.

A BriteLytnão assume responsabilidade pela queima de combustíveis não misturados.

Se tem questões ou preocupações relacionadas com a queima de determinados combustíveis, por favor contacte-nos em (727) 451-7020 ou por email em customerservice@britelyt.com

Combustíveis com Gasolina
Pré-Aquecimento Tempo aproximado: 10 a 35 segundos
Exemplos: Combustível Coleman, Gasolina, Gás Branco, Diluente, Fluido de Isqueiro,Espíritos Minerais sem Óleo.

Combustíveis à Base de Óleo
Pré-Aquecimento Tempo aproximado: 15 a 45 seg.
Exemplos: Querosene, Óleo de Lâmpada, Combustíveis JP, Óleo de Citronela,Espíritos Minerais com Óleo.

Combustíveis à Base de Óleos Pesados (50/50 Mistura Recomendada)
Pré-Aquecimento Tempo aproximado: 45 seg. a 2 min.
Exemplos: Gasóleo ou Biodiesel.

Abaixo estão as recomendações para misturar combustíveis, a fim de melhorar a eficiência e segurança. A mistura recomendada é de 50/50, mas pode ser ajustada para corresponder às suas condições.

Querosene e Combustíveis de Gasolina
Pré-Aquecimento Tempo aproximado: 15 a 30 seg.
Tempo Total de Funcionamento Aproximadamente: 10 a 12 horas
Exemplos: Querosene misturado com qualquer um dos seguintes combustíveis: Coleman, Diluente e Todos os Combustíveis de Álcool.

Gasóleo e Combustíveis de Gasolina
Pré-Aquecimento Tempo aproximado: 20 a 40 seg.
Tempo Total de Funcionamento Aproximadamente: 10 a 15 horas.
Exemplos: Gasóleo misturado com qualquer um dos seguintes combustíveis: Coleman, Diluente e Todos os Combustíveis de Álcool.

Biodiesel e Combustíveis de Gasolina
Pré-Aquecimento Tempo aproximado: 45 seg a 2 min
Tempo Total de Funcionamento Aproximadamente: 10 a 25 horas.
Exemplos: Gasóleo misturado com qualquer um dos seguintes combustíveis: Coleman, Diluente e Todos os Combustíveis de Álcool

Óleo de Motor e Combustíveis de Gasolina
Pré-Aquecimento Tempo aproximado: 1 1/2 a 3 min e pode ter de usar o copo de álcool e não pré-aquecedor (peça 35).(Tem de testar pré-aquecedor, se não funcionar usar copo de aquecimento peça 35)

4500 140th Ave N, Ste 101 - Clearwater, FL 33762

(727) 451-7020 Fax: (727) 451-7198

www.BriteLyt.com

MOLNDAL, SWEDEN MANNHEIM, GERMANY KOLKATA, INDIA SINGAPORE SHENZEN CITY, CHINA
MEXICO CITY, MEXICO MONTREAL, CANADA CANNES, FRANCE