BriteLyt®

Εγχειρίδιο χρήσης

Ταχύς 829/500CP Φανός πολλαπλών καυσίμων

REV 4.3_GR2 0807_13

Ταχύς 829/500CP Φανός πολλαπλών καυσίμων

Σχηματικό διάγραμμα φανού ____ ***2***

Κιτ Εξαρτημάτων/Εργαλείων ____ ***3***

Διάγραμμα των εξαρτημάτων του φανού ____ ***4***

Εγγύηση / Τεχν. υποστήριξη ____ ***6***

Πριν το ξεκίνημα της λειτουργίας του BriteLyt σας ____ ***7***

Οδηγίες για το άναμμα βήμα προς βήμα ____ ***8***

Διαδικασία σβησίματος ____ ***12***

Διαδικασία φύλαξης ____ ***12***

Συμβουλές, Επίλυση προβλημάτων/ Δήλωση εγγύησης ____ ***13***

Οδηγίες αντλίας EZ ____ ***14***

Οδηγίες για μαγείρεμα EZ ____ ***15***

Λειτουργία πολλαπλών καυσίμων ____ ***16***

Για να δείτε ένα βίντεο σχετικό με την εκμάθηση της χρήσης του φανού σας ή με προτάσεις επίλυσης προβλημάτων επισκεφτείτε το:www.BriteLyt.com/howto

Καλώς ήρθατε στην οικογένεια BriteLyt!

Συγχαρητήρια που επιλέξατε το νέο φανό πολλαπλών καυσίμων BriteLyt ! Πολλά χρόνια πάθους και τεχνογνωσίας πάνω στους φανούς έχουν περάσει στη δημιουργία του πιο λειτουργικού φανού υγρών καυσίμων υπό πίεση που έχει υπάρξει ποτέ! Εκ μέρους όλων εμάς στην BriteLyt συγχαρητήρια και ελπίζουμε να απολαύσετε το φανό σας για πολλά χρόνια!

ΣΗΜΑΝΤΙΚΟ:
Διαβάστε ολόκληρο το παρόν εγχειρίδιο. Η BriteLyt δεν αναλαμβάνει ευθύνη για τη χρήση του φανού σας εκτός των κανονικών συνθηκών λειτουργίας. Είναι πολύ σημαντικό να κατανοήσετε όλα τα θέματα που καλύπτονται σε τούτο το εγχειρίδιο πριν προχωρήσετε στη λειτουργία του φανού ή στη χρήση οποιουδήποτε είδους καυσίμου.

Μερικά τμήματα του εγχειριδίου τούτου απεικονίζουν προαιρετικά αξεσουάρ τα οποία δεν περιλαμβάνονται στην αρχική συσκευασία του κάθε φανού. Για την αγορά αξεσουάρ, επισκεφθείτε τον τοπικό σας έμπορο λιανικής ή το www.britelyt.com.

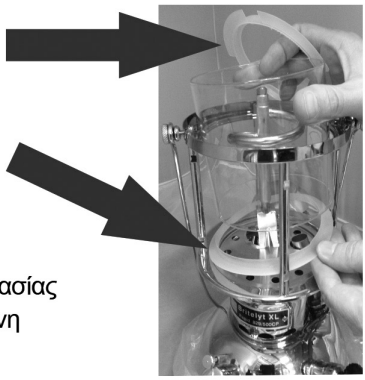

Πετάξτε τους δακτυλίους συσκευασίας πάνω και κάτω από τη γυάλινη καπνοδόχο πριν τη χρήση.

Σχηματικό διάγραμμα φανού

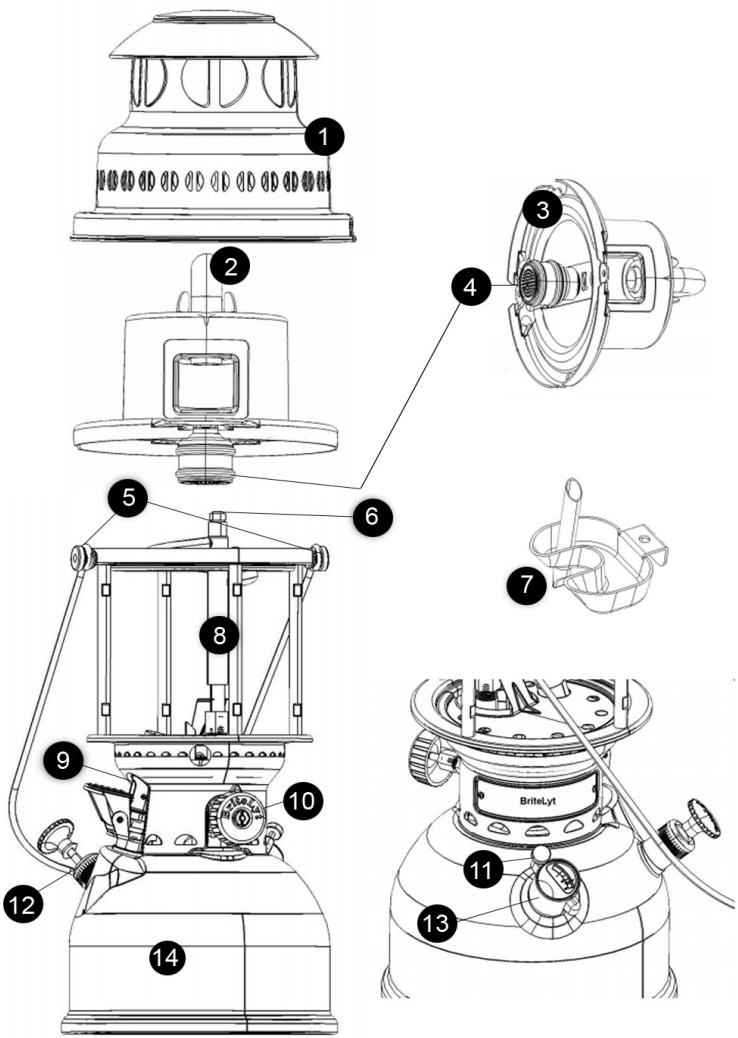

1) Καλύπτρα/Κάλυμμα
2) Βίδα ρύθμισης
3) Εσωτερικό περίβλημα καπακιού
4) Συγκρότημα μη-κεραμικού καυστήρα
5) Βίδες χειρολαβής/ανακλαστήρα
6) Βελόνα και ακροφύσιο ψεκασμού
7) Δοχείο προθέρμανσης
8) Καρμπυρατέρ
9) Ταχυπροθερμαντήρας
10) Δείκτης καυσίμου
11) Βαλβίδα βραδείας εκτόνωσης
12) Χειραντλία
13) Μανόμετρο
14) Δοχείο καυσίμου

Κιτ εξαρτημάτων

Ο φανός σας BriteLyt αποστέλλεται με ένα πακέτο κιτ εξαρτημάτων/ εργαλείων. Βεβαιωθείτε ότι έχετε διαβάσει τα όσα αναφέρονται σχετικά με τα εξαρτήματα του φανού στη σελίδα 5 με τις περιγραφές των εξαρτημάτων. Αυτά τα εργαλεία και εξαρτήματα θα πρέπει να σας είναι προσβάσιμα καθώς ξεκινάτε να ετοιμάζετε το νέο σας φανό για την πρώτη του χρήση. Για τυχόν ερωτήσεις παρακαλούμε τηλεφωνήστε μας στο (727) 451-7020 ή επισκεφτείτε το www.BriteLyt.com.

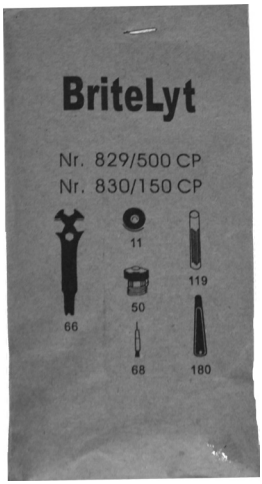

Πακέτο εξαρτημάτων /εργαλείων

#66 Γαλλικό κλειδί
#11 Φλάντζα πληρωτή
#50 Θηλή
#68 Βελόνα
#180 Βελόνα καθαρισμού για τον προθερμαντήρα
#119 Κλειδί για τη βελόνα

Στο κουτί του φανού συμπεριλαμβάνονται επίσης μία φιάλη πλήρωσης αλκοόλης #67, χωνί πλήρωσης καυσίμου #165 and (12) φυτίλια.

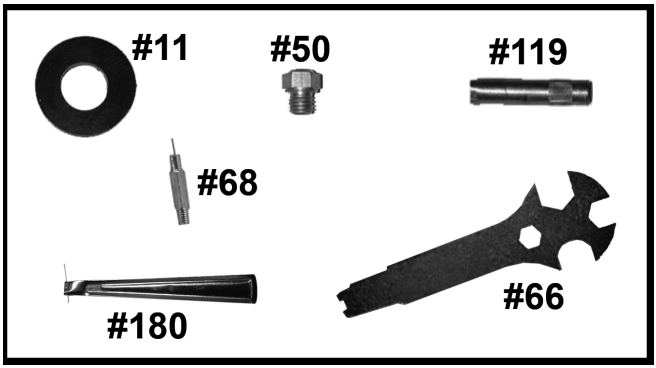

Διάγραμμα εξαρτημάτων φανού

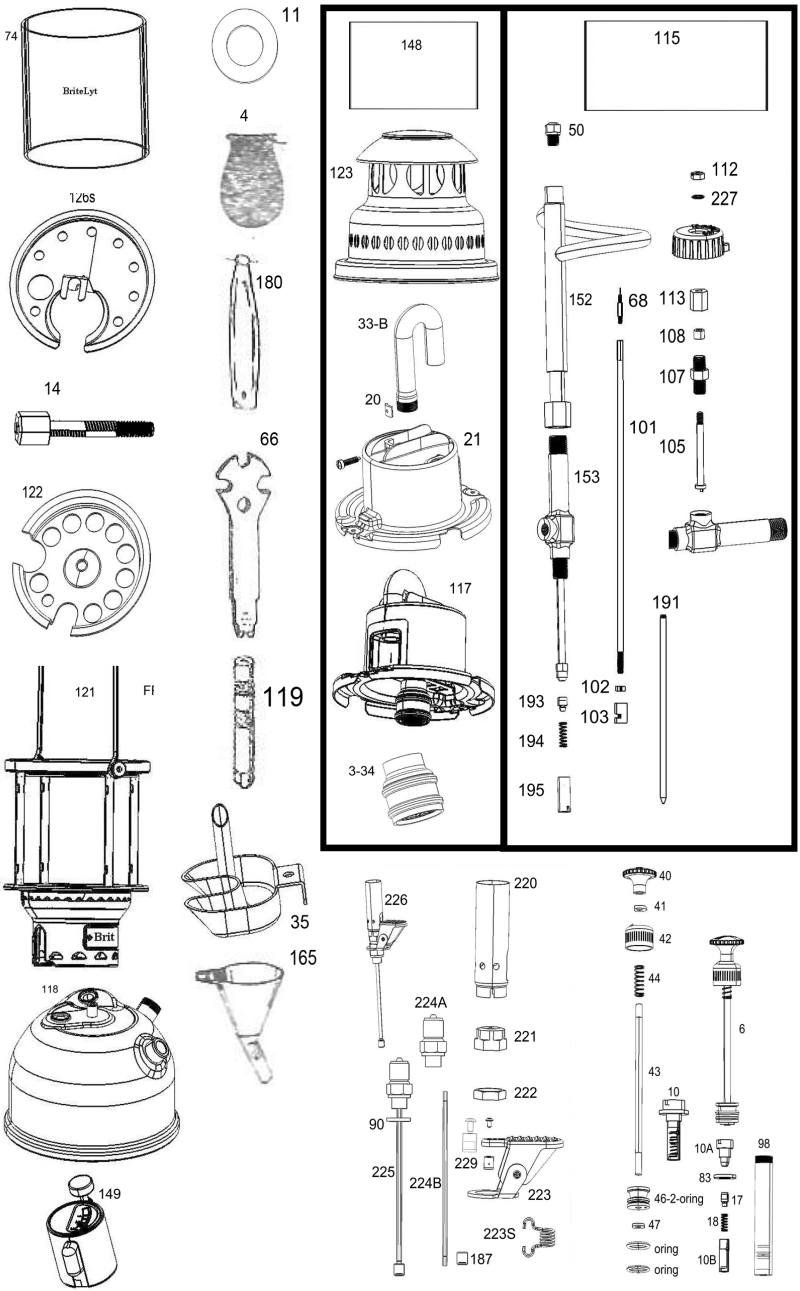

Κατάλογος εξαρτημάτων φανού

3-34	Σύστημα ανοξείδωτου ακροφυσίου
4	Μαλακό φυτίλι με 1 τρύπα δεσίματος
6-2-O-Ring	Έμβολο αντλίας πλήρες
10	Βαλβίδα αντλίας πλήρης
11	Φλάντζα πληρωτή
13	Βαλβίδα βραδείας εκτόνωσης για το 149
14	Βίδα για το 122
17	Κωνική βαλβίδα ελέγχου με λάστιχο
18	Ελατήριο βαλβίδας ελέγχου
20	Πιάστρα
21	Βίδα
33-B	Σωλήνας ανάμιξης (HP)
35	Δοχείο θερμαντήρα αλκοόλης
40	Χειρολαβή αντλίας
41	Δίσκος στερέωσης
42	Πώμα φιάλης αντλίας
43	Ράβδος εμβόλου αντλίας
44	Ελατήριο εμβόλου αντλίας
46-2-O-Ring	Σύστημα δακτυλίων O-Ring αντλίας
47	Παξιμάδι εμβόλου αντλίας
50	Θηλή
66	Γαλλικό κλειδί
67	Φιάλη πλήρωσης για το δοχείο αλκοόλης
68	Βελόνα
74	Γυάλινη καπνοδόχος/θάλαμος
83	Φλάντζα βαλβίδας για το 10
90	Φλάντζα κεφαλής για τον εξατμιστήρα και τη συσκευή προθέρμανσης
98	Φιάλη αντλίας
100	Πλήρες σύστημα αντλίας
101	Αγώγιμη ράβδος
126s	Προστατευτικό θερμότητας
102	Παξιμάδι ασφαλείας για την ράβδο σύνδεσης
103	Αγώγιμο τεμάχιο
104	Αγώγιμη ράβδος πλήρης
105	Έκκεντρο
107	Θηλή περιστρεφόμενου κουμπιού
108	Συσκευασία γραφίτη
111	Περιστρεφόμενο κουμπί / χειρολαβή On & Off
112	Παξιμάδι περιστρεφόμενου κουμπιού
113	Συνδετικό περικόχλιο για το έκκεντρο
114	Έκκεντρο πλήρες
115	Εξατμιστήρας πλήρης
117	Εσωτερικό περίβλημα πλήρες
118	Δοχείο καυσίμου
119	Κλειδί για βελόνα
121	Πλαίσιο με ετικέτα ονομασίας
122	Κεντρική πλάκα βάσης
123	Καπάκι με κορυφή
125	Εσωτερικό περίβλημα
148	Πλήρες άνω σύστημα
149	Μετρητής πλήρωσης κοχλία
152	Άνω τμήμα εξατμιστήρα
153	Κάτω τμήμα εξατμιστήρα
165	Πλαστικό χωνί πλήρωσης
180	Βελόνα καθαρισμού για τη συσκευή ταχυπροθερμαντήρα
187	Σήτα για τη συσκευή ταχυπροθερμαντήρα
191	Ράβδος βαλβίδας
193	Φλάντζα βαλβίδας (Βαλβίδας
194	ελέγχου)
196	Ελατήριο βαλβίδας
	Βαλβίδα εξατμιστήρα κομπλέ
220	Σωλήνας προστασίας φλόγας
221	Θηλή για τον ταχυπροθερμαντήρα
222	Παξιμάδι θηλής
223	Άκρη πλήρης
224	Συνδετικό τεμάχιο για τον ταχυπροθερμαντήρα
225	Συνδετικό τεμάχιο για τον πλήρη προθερμαντήρα (224, 90, 187)
226	Συσκευή ταχυθερμαντήρα πλήρης
227	Δίσκος εξαρτήματος περιστρεφόμενου κουμπιού 111 (χειρολαβή On & Off)
229	Τετράγωνη πλακέτα με βίδα για τον ταχυπροθερμαντήρα

Περιορισμένη εγγύηση εφ όρου ζωής BriteLyt

Τα προϊόντα BriteLyt παρέχουν πλήρη εγγύηση στον αρχικό ιδιοκτήτη τους έναντι ελαττωμάτων στα υλικά και την κατασκευή, εφ όρου ζωής του προϊόντος. Σε περίπτωση μη σωστής λειτουργίας ενός προϊόντος εξαιτίας ελαττωματικής κατασκευής, ακόμα και μετά από παρατεταμένη χρήση, θα επισκευάσουμε το προϊόν, χωρίς χρέωση, ή θα το αντικαταστήσουμε κατά την κρίση μας. Η εγγύση αυτή δεν καλύπτει ζημιά που προκλήθηκε από ατύχημα, ακατάλληλη φροντίδα, αμέλεια, φυσιολογική φθορά, ακατάλληλη χρήση, συντήρηση, φύλαξη, ή τη φυσιιολογική φθορά των χρωμάτων και των υλικών μετά από εκτεταμένο χρονικό διάστημα και χρήση. Οι ζημιές που δεν καλύπτονται από την εγγύηση θα επισκευάζονται σε λογικό κόστος και θα υπάρχει χρέωση για έξοδα αποστολής. Για εκτίμηση της εγγύσης, το προϊόν σας πρέπει να επιστραφεί απευθείας στο Τμήμα Εγγυήσεων της BriteLyt . Όλα τα προϊόντα αποστέλλονται με προπληρωμένα έξοδα αποστολής και ασφαλισμένα. Η BriteLyt δεν ευθύνεται για απώλεια πακέτων. Τα προϊόντα που παραλαμβάνονται για επισκευή πρέπει να είναι καθαρά. Θα υπάρξει ανάλογη χρέωση αν χρειαστεί καθαρισμός. Πρέπει να πάρετε έγκριση για την επισκευή του φανού σας εντός εγγύησης. Μη εξουσιοδοτημένες επιστροφές στις εγκαταστάσεις μας θα επιστρέφονται στον αποστολέα.

Στην περιορισμένη εγγύηση εφ όρου ζωής BriteLyt δεν περιλαμβάνονται τα φυτίλια, η γυάλινη καπνοδόχος/θάλαμος και τυχόν κεραμικά ακροφύσια. Τα ελατήρια και οι προσαρτήσεις καλύπτονται για μια περίοδο 12 μηνών από την ημερομηνία αγοράς.

Για την εγγύση BriteLyt απαιτείται η δήλωση του φανού σας. Οι εγγυήσεις ξεκινούν από την ημερομηνία αγοράς και ενδέχεται να απαιτείται απόδειξη αγοράς επιπλέον του σειριακού αριθμού που βρίσκεται στη βάση του δοχείου καυσίμου σας. Για τυχόν ερωτήσεις σχετικά με την εγγύηση του φανού σας τηλεφωνήστε
Δευτέρα - Παρασκευή 9π.μ-5μ.μ (EDT) (727) 451-7020.

ΕΠΙΣΤΡΕΦΟΜΕΝΟ ΕΝΤΥΠΟ ΕΓΓΥΗΣΗΣ
Για επιστροφές online
Παρακαλούμε επισκεφτείτε το www.britelyt.com/επιστροφές για να ξεκινήσετε..

Τεχνική υποστήριξη BriteLyt

Αν τυχόν χρειάζεστε βοήθεια ή έχετε ερωτήσεις για το φανό σας ή τη λειτουργία του παρακαλούμε επικοινωνήστε ελεύθερα μαζί μας!

Μπορείτε να επικοινωνήστε με τους ειδικούς μας στους φανούς με email: customerservice@britelyt.com ή τηλεφωνώντας μας στο (727) 451-7020.

Πριν ανάψετε τον BriteLyt σας

- *Βεβαιωθείτε ότι έχετε βάλει το πόμολο ελέγχου στη θέση "off" (ώρα 12) πριν τη λειτουργία.*
- *Ελέγξτε το φανό για τυχόν χαλαρά εξαρτήματα τα οποία ενδέχεται να έχουν μετακινηθεί κατά τη μεταφορά.*
- *Βεβαιωθείτε ότι τα φυτίλα σας δεν είναι κατεστραμμένα. Τα κατεστραμμένα φυτίλια πρέπει να αντικατασταθούν πριν ξεκινήσετε.*
- *Βαβαιωθείτε ότι ο καυστήρας και τα άλλα αξεσουάρ είναι καλά σφιγμένα.*
- **ΜΗΝ ΤΟ ΧΡΗΣΙΜΟΠΟΙΕΙΤΕ ΣΕ ΕΣΩΤΕΡΙΚΟΥΣ ΧΩΡΟΥΣ.** *Ανάψτε το φανό σας σε καλά αεριζόμενο χώρο μακρυά από εύφλεκτα ή ευαίσθητα στη θερμότητα υλικά.*
- *Ο φανός σας έχει σχεδιαστεί για τη χρήση πολλαπλών καυσίμων. Η καύση οποιουδήποτε καυσίμου εκτός της κηροζίνης μπορεί να προκαλέσει διαφορά στην καύση και/ή στη συμπεριφορά λειτουργίας του φανού σας. Ανατρέξτε στη σελίδα 15 για τη λειτουργία πολλαπλών καυσίμων.*
- *Μην αναποδογυρίζετε ή γέρνετε το φανό στο πλάι ή σε οποιαδήποτε άλλη κατεύθυνση εκτός από την κάθετη.*
- *Βεβαιωθείτε ότι δεν τοποθετείτε το φανό σας σε ευαίσθητες ή εύφλεκτες επιφάνειες.*
- *Μην αφήνετε το φανό σας χωρίς επίβλεψη.*
- *Κρατήστε το φανό μακρυά από παιδιά και μην αφήνετε ποτέ τα παιδιά να παίζουν με αυτόν.*
- *Μην τοποθετείτε οτιδήποτε πάνω στο φανό σας ή πάνω από αυτόν.*
- *Ενόσω ο φανός λειτουργεί αγγίζετε μόνο το δοχείο καυσίμου. Διατρέχετε τον κίνδυνο σοβαρών εγκαυμάτων και τραυματισμών αγγίζοντας οπουδήποτε πάνω από το δοχείο.*
- *Αφήστε το φανό να κρυώσει για τουλάχιστον 30 λεπτά μετά τη χρήση πριν επιχειρήσετε να τον αγγίξετε, να τον φυλάξετε ή να τον επισκευάσετε.*
- *Χρησιμοποιείτε τη βαλβίδα βραδείας εκτόνωσης για την απελευθέρωση της πίεσης του δοχείου μετά από κάθε χρήση.*
- *Μην ανοίγετε το συγκρότημα του μανομέτρου και μην προσθέτετε ή αφαιρείτε καύσιμο ενόσω ο φανός βρίσκεται σε λειτουργία.*
- *Μην κοιτάτε απευθείας το φλεγόμενο φυτίλι.*
- *Μην εισπνέετε τις όποιες αναθυμιάσεις αναδύονται κατά τη διάρκεια λειτουργίας του φανού.*
- *Μην αφήνετε το φανό στη θέση "on" όταν δεν τον χρησιμοποιείτε.*
- *Αδειάζετε πάντοτε το δοχείο καυσίμων πριν τη φύλαξη του φανού σας.*
- *Διατηρείτε πάντοτε το σωλήνα του προθερμαντήρα καθαρό και διαυγή.*
- *Ποτέ μην καίτε παλιό ή βρώμικο καύσιμο στο φανό σας.*

Η BriteLyt δεν φέρει ευθύνη ή υπαιτιότητα εξαιτίας ακατάλληλης χρήσης.

Η χρησιμοποίση οποιουδήποτε άλλου ανταλλακτικού εκτός από τα BriteLyt θα έχει ως αποτέλεσμα τη λήξη και ακύρωση της εργοστασιακής εγγύησης του φανού σας.

Άναμμα του φανού σας BriteLyt

Πριν ανάψετε το φανό σας BriteLyt διαβάστε ολόκληρο το παρόν εγχειρίδιο. Δώστε προσοχή σε όλες τις προειδοποιήσεις και τα μέτρα ασφαλείας. Βεβαιωθείτε ότι έχετε κατανοήσει όλες τις οδηγίες πριν ξεκινήσετε. Μην εισπνέετε καπνό και μην χρησιμοποιείτε το φανό σε εσωτερικό χώρο. Ανατρέξτε στο διάγραμμα στη σελίδα 22 για τις ετικέτες των εξαρτημάτων.

Βήμα 1

Ξεβιδώστε το μανόμετρο και αδειάστε μέσα καύσιμο χρησιμοποιώντας το παρεχόμενο χωνί. Γεμίστε έως ότου το καύσιμο φτάσει το χαμηλότερο σημείο του στομίου πλήρωσης.

Μην υπερχειλίζετε το δοχείο καυσίμου!

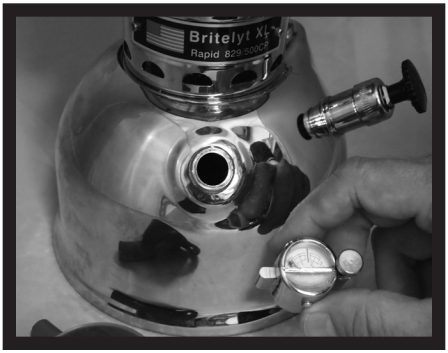

Βήμα 2

Χαλαρώστε τις βίδες χειρολαβής/ανακλαστήρα και αφαιρέστε την καλύπτρα/κάλυμμα.

Για να αφαιρέσετε την καλύπτρα και το εσωτερικό περίβλημα του καπακιού αφαιρέστε τις δύο βίδες που το συγκρατούν στη λάμπα.

Βήμα 3

Τοποθετήστε το φυτίλι πάνω από το ακροφύσιο ψεκασμού κα δέστε το με διπλό κόμπο.

Κόψτε τα νήματα που προεξέχουν όσο πιο κοντά γίνεται.

Βήμα 4

Επανατοποθετήστε το εσωτερικό περίβλημα του καπακιού και την καλύπτρα/κάλυμμα.

Βεβαιωθείτε ότι η βίδα ρύθμισης είναι ορατή και σφιγμένη.

Επανατοποθετήστε τις δύο βίδες στερέωσης και σφίξτε ξανά τις βίδες χειρολαβής/ανακλαστήρα με το χέρι μόλις επανατοποθετήστε την καλύπτρα.

Βήμα 5

Βεβαιωθείτε ότι η βελόνα στο δείκτη καυσίμου δείχνει κάθετα, ώρα 12. (Αυτή είναι η θέση off).

Βιδώστε ξανά το μανόμετρο στο δοχείο με το χέρι.

Βήμα 6

Περιστρέψτε τη χειρολαβή της χειραντλίας για να την ξεκλειδώσετε.

Κινήστε το έμβολο μέσα έξω μέχρι η ένδειξη στο μανόμετρο να φτάσει ανάμεσα στην κόκκινη γραμμή και στο 3.

Όταν τελειώσετε κλειδώστε ξανά τη χειρολαβή χειραντλίας στην κάτω θέση της.

Αν χρησιμοποιείτε το προσάρτημα αντλίας EZ με πεπιεσμένο αέρα δείτε τη σελίδα 14 κι αγνοήστε το βήμα 6.

Βήμα 7

Ανοίξτε τον ταχυπροθερμαντήρα σπρώχνοντας το μοχλό προς τα κάτω ανοίγοντας τη ροή καυσίμου.

Ανάψτε αμέσως το ρέων καύσιμο πάνω από τον ανοιχτό μοχλό χρησιμοποιώντας αναπτήρα ή σπίρτο. Συνιστάται η χρήση αναπτήρα ως πηγή ανάφλεξης.

Αν χρειάζεται, ξεκλειδώστε τη χειραντλία και πιέστε επανειλημμένα για να διατηρήσετε την πίεση στο δοχείο.

Βήμα 8

Αφήστε τον προθερμαντήρα να δουλέψει για περίπου 30 δευτερόλεπτα για κηροζίνη και βενζίνη (ο χρόνος διαφέρει ανάλογα με το καύσιμο και τη θερμοκρασία του περιβάλλοντος).

* Βλ. «Λειτουργία πολλαπλών καυσίμων» στη σελ. 16 για επιπλέον πληροφορίες.

Βήμα 9

Αφού προθερμάνετε το καρμπυρατέρ στρέψτε τη μύτη του δείκτη καυσίμων κάτω (ώρα 6).

Το φυτίλι πρέπει να ανάψει και να φωτίζει.

Μόλις ανάψει το φυτίλι, γυρίστε το μοχλό του προθερμαντήρα πίσω και πάνω για να τον κλείσετε.

Φέρτε το φανό σε πίεση λειτουργίας, ανάμεσα στο 2 και το 3 στο μανόμετρο.

Κατά τη διάρκεια της άντλησης, μην ταρακουνάτε το φανό καθώς θα σπάσετε το φυτίλι και θα χρειαστεί να αρχίσετε από την αρχή.

Αν το φως από το φανό αρχίζει να εξασθενίζει, χρησιμοποιήστε τη χειραντλία για να αυξήσετε την πίεση του δοχείου. Χρησιμοποιήστε το δείκτη καυσίμου για τον έλεγχο του επιπέδου της παραγωγής φωτός.

Σβήσιμο του φανού σας BriteLyt

Βήμα 1

Για να σβήσετε το φανό ανοίξτε τη βαλβίδα βραδείας εκτόνωσης στο μανόμετρο.

Στρέψτε το δείκτη καυσίμου ώστε να δείχνει κάθετα (ώρα 12) για να διακόψετε τη ροή καυσίμου.

Φύλαξη του φανού BriteLyt

- **Αφήστε το φανό να κρυώσει για τουλάχιστον 30 λεπτά πριν τον ακουμπήσετε, μετακινήσετε ή τον επισκευάσετε.**
- **Μην αφήνετε το καύσιμο να κατακάθεται στη δεξαμενή για παρατεταμένα χρονικά διαστήματα.**
- **Αδειάστε και καθαρίστε το δοχείο πριν τη φύλαξη του φανού σας.**
- **Για την αποφυγή γδαρσιμάτων και ζημιών, διατηρήστε το φανό και τον ανακλαστήρα σας φυλαγμένο στις προαιρετικές τσάντες φύλαξης.**
- **Μετά από 10 χρήσεις, χρησιμοποιήστε ένα γεμάτο καπάκι με καθαριστικό καρμπυρατέρ μέσα στο δοχείο καυσίμων για τον καθαρισμό του συστήματος καύσης και του δοχείου.**
- **Μετά από φύλαξη βεβαιωθείτε ότι όλα τα εξαρτήματα είναι σφιγμένα κατάλληλα και καθαρισμένα πριν το άναμμα του φανού.**

Συμβουλές και επίλυση προβλημάτων

- *Αν παρατηρήσετε το φως του φανού να τρεμοσβήνει ή να αδυνατίζει, χρησιμοποιήστε τη χειραντλία σας ή το αξεσουάρ αντλία EZ για να αυξήσετε την πίεση του δοχείου στις κατά προσέγγιση 2.5 atm. bars.*
- *Αν η χειραντλία δε λειτουργεί σωστά, λιπάνετε τη ροδέλα και επανατοποθετήστε το O-Ring (δακτύλιος).*
- *Αν ο προθερμαντήρας δεν ανάβει ή δεν λειτουργεί σωστά, βεβαιωθείτε ότι υπάρχει η κατάλληλη πίεση μέσα στο δοχείο καυσίμου. Πρέπει να βρίσκεστε λίγο μόλις κάτω από την κόκκινη γραμμή. Αν η πίεση είναι η σωστή καθαρίστε το ακροφύσιο του προθερμαντήρα με τη βελόνα καθαρισμού που παραλάβατε μαζί με το φανό σας.*
- *Μην αφαιρείτε το προστατευτικό θερμότητας (εξάρτημα #126s) όταν λειτουργείτε το φανό σας.*
- *Για να κρατήσετε μακρυά τα ζουζούνια προσθέστε έλαιο σιτρονέλας σε αναλογία 50/50 με το καύσιμό σας και κάψτε κανονικά.*
- *Αν χρησιμοποιείτε βιοντίζελ όταν προθερμαίνετε με το δοχείο αλκοόλης μπορεί να χρειαστούν 6-10 προσπάθειες πριν ανάψει το φυτίλι.*
- *Αφαιρέστε τυχόν σπασμένα φυτίλια καθώς θα σπάσουν το γυαλί του φανού σας.*
- *Ξεπλύντε και καθαρίστε τακτικά το δοχείο καυσίμων με νερό ή βενζίνη.*
- *Αν βρίσκεστε σε εξαιρετικά κρύο μέρος ή πάνω από 5000 πόδια ύψο ςενδέχεται να χρειαστεί να προσθέσετε 10% διαλυτικό (mineral spirits) στο δοχείο καυσίμου σας για να ανάψει γρηγορότερα ο φανός.*
- *Αν το έμβολο της χειραντλίας δε λειτουργεί σωστά, λιπάνετε το δακτύλιο O-Ring (ελαφρά) και επανατοποθετήστε.*
- *Αν χρησιμοποιείτε βιοντίζελ όταν προθερμαίνετε με δοχείο αλκοόλης, μπορεί να χρειαστούν 6-10 προσπάθειες πριν ανάψει το φυτίλι (πρέπει επίσης να χρησιμοποιήσετε τον προθερμαντήρα μετά τη χρήση του δοχείου αλκοόλης). Προθερμάνετε χρησιμοποιώντας πρώτα το δοχείο και στη συνέχεια, χρησιμοποιήστε τον προθερμαντήρα, αφού έχει καεί η αλκοοόλη. Αυτό βοηθά να προθερμάνετε γρηγορότερα.*

Δήλωση εγγύσης

Η περιορισμένη εγγύηση εφ όρου ζωής της BriteLyt προϋποθέτει ο φανός να είναι δηλωμένος σε σας. Για να δηλώσετε την εγγύησή σας επισκεφτείτε μας online στο www.britelyt.com/reg για να δηλώσετε ψηφιακά το φανό σας.

Βεβαιωθείτε ότι έχετε διαθέσιμη την πρωτότυπη απόδειξη αγοράς για να συμπληρώσετε το έντυπο. Θα χρειαστείτε επίσης τον σειριακό αριθμό ο οποίος είναι τυπωμένος στη βάση του φανού σας.

Οδηγίες αξεσουάρ αντλίας EZ

(Προαιρετικό αξεσουάρ)

Βήμα 1

Ξεβιδώστε τη χειραντλία από το δοχείο καυσίμου. Το έμβολο αφαιρείται λίγο δύσκολα.

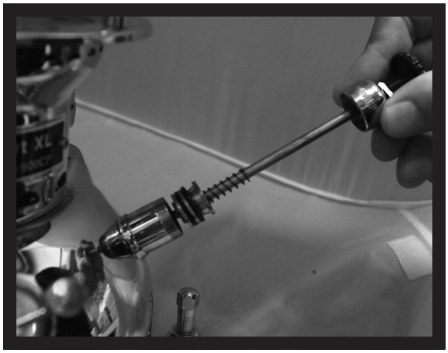

Βήμα 2

Βιδώστε το εξάρτημα αντλίας EZ.

Γεμίστε το δοχείο με πεπιεσμένο αέρα με μια τρόμπα για λάστιχα ή φιάλη γεμίσματος CO2 χειρός. Βεβαιωθείτε ότι η εισερχόμενη πίεση δεν υπερβαίνει τα 30psi. Μην χρησιμοποιείτε σύστημα CO2 πάνω από 12G.

Για να δείτε ένα βίντεο σχετικό με την εκμάθηση της χρήσης του φανού σας ή με προτάσεις επίλυσης προβλημάτων επισκεφτείτε το: www.BriteLyt.com/howto

Οδηγίες αξεσουάρ για μαγείρεμα EZ

(Προαιρετικό αξεσουάρ)

Βήμα 1

Χαλαρώστε τις βίδες χειρολαβής/ανακλαστήρα για να αφαιρέσετε την καλύπτρα/κάλυμμα από το φανό.

Αντικαταστήστε την καλύπτρα/κάλυμμα με τον προσαρμογέα μαγειρέματος EZ χρησιμοποιώντας τις υπάρχουσες εγκοπές ως οδηγούς.

Οδηγίες λειτουργίας πολλαπλών

ΣΗΜΑΝΤΙΚΟ:
Οι αναγραφόμενοι χρόνοι προθέρμανσης είναι κατά προσέγγιση. Μεταβλητές όπως υψόμετρο, υγρασία και θερμοκρασία έχουν επίδραση.

ΜΗΝ ΚΑΙΤΕ ΚΑΥΣΙΜΑ ΠΟΥ ΠΑΡΑΣΚΕΥΑΖΟΝΤΑΙ ΣΤΟ ΣΠΙΤΙ!

Η χρήση καυσίμων που δεν αναγράφονται στο παρόν εγχειρίδιο θα πρέπει να γίνεται με δικό σας κίνδυνο. Η BriteLyt δεν αναλαμβάνει ευθύνη για τη χρήση μη αναγραφόμενων καυσίμων.

Η χρήση καυσίμων που δεν αναγράφονται στο παρόν εγχειρίδιο ενδέχεται να προκαλέσει μόνιμη και μη αναστρέψιμη βλάβη στο φανό σας.

Καύσιμα με βάση το αλκοόλ (αιθανόλη ή μεθανόλη), ή λάδια (φυτικά, κινητήρα, βιομηχανικά), δεν πρέπει να καίγονται μόνα τους.

Αν χρησιμοποιείτε οποιοδήποτε από τα καύσιμα που αναφέρονται παραπάνω πρέπει να το αναμίξετε με ένα άλλο καύσιμο, σε αναλογία 50/50 για τη σωστή λειτουργία του φανού σας.

Η BriteLyt δεν αναλαμβάνει ευθύνη για την καύση αυτών των καυσίμων χωρίς ανάμιξη.

Αν έχετε ερωτήσεις ή αμφιβολίες σχετικά με την καύση συγκεκριμένων καυσίμων παρακαλούμε επικοινωνήστε μαζί μας στο (727) 451-7020 ή με email στο customerservice@britelyt.com.

Καύσιμα τύπου βενζίνης
Χρόνος προθερμαντήρα κατά προσέγγιση: 10 ως 35 δευτ.
Παραδείγματα: Καύσιμο Coleman, Βενζίνη, White Gas (νάφθα), αραιωτικό μπογιάς, υγρό αναπτήρα, διαλυτικά (Mineral Spirits) χωρίς πετρέλαιο.

Καύσιμα με βάση το πετρέλαιο
Χρόνος προθερμαντήρα κατά προσέγγιση: 15 έως 45 δευτ.
Παραδείγματα: Κηροζίνη, Φωτιστικό πετρέλαιο, Καύσιμα JP , έλαιο σιτρονέλας, διαλυτικά (Mineral Spirits) με πετρέλαιο.

Καύσιμα με βάση τα βαριά λάδια (50/50 συνιστώμενο μίγμα)
Χρόνος προθερμαντήρα κατά προσέγγιση: 45 δευτ. έως 2 λεπτά.
Παραδείγματα: Καύσιμο ντίζελ ή βιο-ντίζελ.

Ακολουθούν συστάσεις όσον αφορά τη μίξη καυσίμων για τη βελτίωση της απόδοσης και ασφάλειας. Το προτεινόμενο μίγμα είναι 50/50 αλλά μπορεί να προσαρμοστεί ανάλογα με τις συνθήκες σας.

Καύσιμο τύπου κηροζίνης και βενζίνης
Χρόνος προθερμαντήρα κατά προσέγγιση: 15 έως 30 δευτ.
Συνολικός χρόνος λειτουργίας κατά προσέγγιση: 10 έως 12 ώρες
Παραδείγματα: Κηροζίνη αναμεμιγμένη με οποιοδήποτε από τα παρακάτω καύσιμα: Coleman, αραιωτικό μπογιάς και όλα τα αλκοολούχα καύσιμα.

Καύσιμο τύπου ντίζελ και βενζίνης
Χρόνος προθερμαντήρα κατά προσέγγιση: 20 έως 40 δευτ.
Συνολικός χρόνος λειτουργίας κατά προσέγγιση: 10 έως 15 ώρες.
Παραδείγματα: Ντίζελ αναμεμιγμένο με οποιοδήποτε από τα παρακάτω καύσιμα: Coleman, αραιωτικό μπογιάς και όλα τα αλκοολούχα καύσιμα.

Καύσιμο τύπου βιο-ντίζελ και βενζίνης
Χρόνος προθερμαντήρα κατά προσέγγιση: 45 δευτ. ως 2 λεπτά
Συνολικός χρόνος λειτουργίας κατά προσέγγιση: 10 ως 25 ώρες.
Παραδείγματα: Ντίζελ αναμεμιγμένο με οποιοδήποτε από τα παρακάτω καύσιμα: Coleman, αραιωτικό μπογιάς και όλα τα αλκοολούχα καύσιμα.

Καύσιμο τύπου λαδιού κινητήρα και βενζίνης
Χρόνος προθερμαντήρα κατά προσέγγιση: 1 1/2 ως 3 λεπτά και ενδέχεται να πρέπει να χρησιμοποιήσετε δοχείο αλκοόλης και όχι προθερμαντήρα (εξάρτημα 35). Δοκιμάζετε τον προθερμαντήρα κι αν δεν λειτουργεί χρησιμοποιήστε το εξάρτημα δοχείο θέρμανσης 35)

4500 140th Ave N, Ste 101 - Clearwater, FL 33762

(727) 451-7020 Fax: (727) 451-7198

www.BriteLyt.com

MOLNDAL, SWEDEN MANNHEIM, GERMANY KOLKATA, INDIA SINGAPORE SHENZEN CITY, CHINA
MEXICO CITY, MEXICO MONTREAL, CANADA CANNES, FRANCE