MANUEL D'UTILISATION

Lanterne à Carburant Multiples ''Rapid 829/500CP''

REV 4.3_FR6 0806_13

Lanterne à Carburant Multiples ‘’Rapid 829/500CP’’

Diagramme directeur de la lanterne ____ ***2***

Pièces détachées/Kits d’outils ____ ***3***

Diagramme des pièces de la lanterne ____ ***4***

Garantie/Support technique ____ ***6***

Avant d’activer votre BriteLyt ____ ***7***

Instructions d’allumage étape par étape ____ ***8***

Procédure d’arrêt ____ ***12***

Procédure de stockage ____ ***12***

Astuces, dépannage/règles de garantie ____ ***13***

Instructions de l’EZ-Pump ____ ***14***

Instructions de l’EZ-Cook ____ ***15***

Fonctionnement à combustibles multiples ____ ***16***

Pour une vidéo de didacticiel portant sur la manière d’utiliser votre lanterne ou pour des suggestions de dépannage, visitez : www.BriteLyt.com/howto

Bienvenue dans la famille BriteLyt !

Félicitations pour votre choix de la nouvelle lanterne à combustibles multiple BriteLyt ! De nombreuses années de passion et de savoir-faire dans la construction de lanternes se sont transformées en lanterne à combustible liquide pressurisé la plus fonctionnelle qui n'ait jamais existé ! De la part de tous les membres de BriteLyt, nous vous félicitons et nous espérons que vous apprécierez votre nouvelle lanterne pendant de nombreuses années !

IMPORTANT :

Lisez ce manuel de bout en bout. BriteLyt n'assume aucune responsabilité en cas d'utilisation de la lanterne en dehors des conditions normales de fonctionnement. Il est très important que vous compreniez tous les sujets couverts par ce manuel avant d'essayer de l'utiliser ou de l'alimenter en combustible de n'importe quelle sorte.

Certaines parties de ce manuel évoquent des accessoires optionnels qui ne sont pas livrés de façon standard avec chaque lanterne. Pour acheter des accessoires, rendez visite à votre vendeur local ou rendez-vous sur www.britelyt.com.

JETEZ LES CALES D'ESPACEMENT DE TRANSPORT SE TROUVANT AU-DESSUS ET EN DESSOUS DE LA CHEMINÉE DE VERRE AVANT UTILISATION.

Diagramme directeur de la lanterne

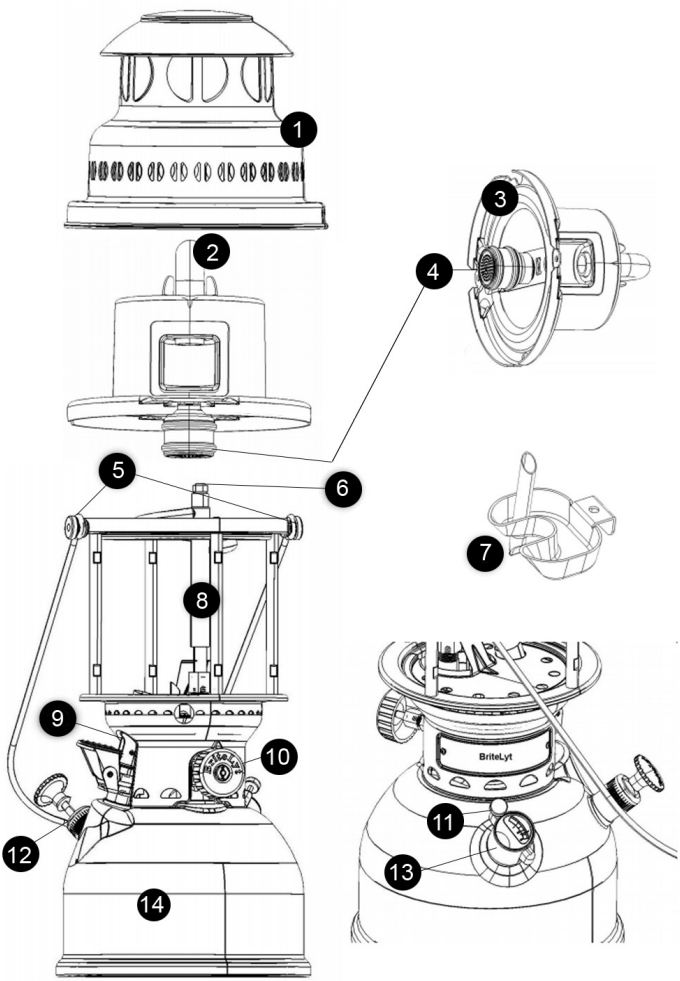

1) Hotte/Couverture
2) Vis de régulation
3) Revêtement intérieur de la hotte
4) Assemblage du brûleur non céramique
5) Poignée/vis de réflecteur
6) Aiguille et Buse du pulvérisateur
7) Coupe de préchauffage
8) Carburateur
9) Préchauffeur rapide
10) Cadran du combustible
11) Vis de purge
12) Pompe manuelle
13) Manomètre
14) Réservoir à combustible

Kits de pièces détachées

Votre lanterne BriteLyt est livrée avec un lot de pièces détachées/ kit d'outils. Assurez-vous de vérifier la liste, page 5, pour obtenir la description des pièces. Ces outils et ces pièces détachées devront être accessibles lorsque vous commencez à installer votre nouvelle lanterne avant de l'utiliser pour la première fois. Pour toute information, veuillez contacter le numéro suivant : + 1 (727) 451-7020 ou vous rendre sur le site : www.BriteLyt.com.

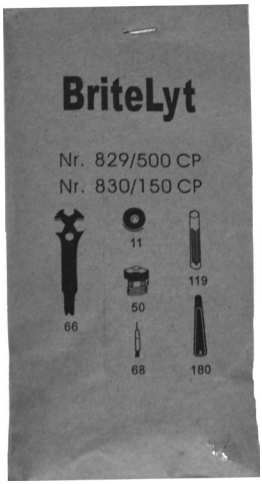

Paquet de pièces détachées/ outils

#66 Clé avec jauge
#11 Joint pour le remplissage
#50 Raccord fileté
#68 Aiguille
#180 Aiguille de nettoyage pour le préchauffeur
#119 Clé pour l'aiguille

Se trouvent également dans votre boîte de lanterne une Bouteille d'alcool de remplissage #67, un Entonnoir de remplissage de combustible #165 et (12) Manchons à incandescence.

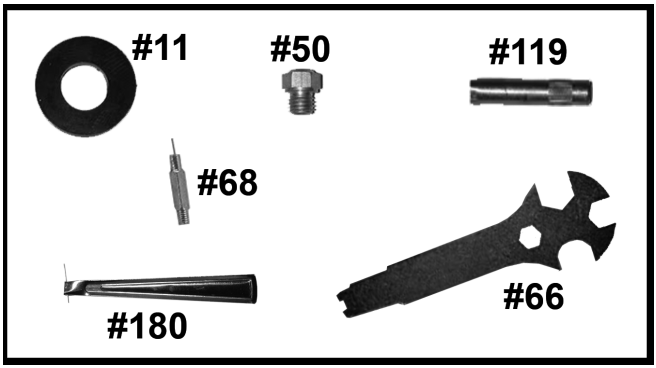

Diagramme des pièces détachées de la lanterne

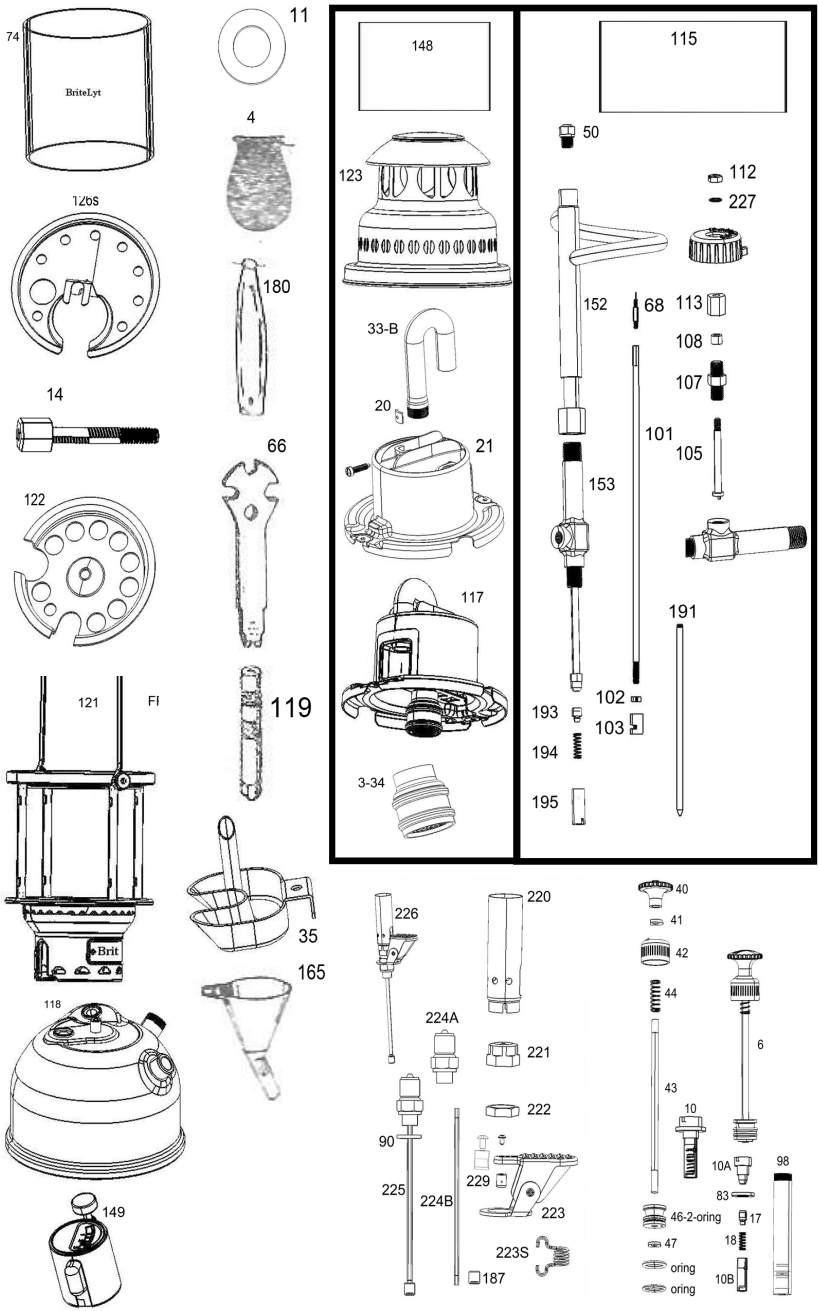

Liste des pièces détachées de la lanterne

3-34	Système de pulvérisation en acier inoxydable
4	Manchon à incandescence doux à 1 trou d'attache
6-2-O-Ring	Piston complet de pompe
10	Soupape complète de pompe
11	Joint pour le remplissage
13	Vis de purge pour 149
14	Vis pour 122
17	Cône avec caoutchouc de vérification de soupape
18	Ressort pour la vérification de la soupape
20	Pince
21	Vis
33-B	Tube de mélange (HP)
35	Coupe de chauffage de l'alcool
40	Bouton de pompe
41	Disque de fixation
42	Capuchon pour le fût de la pompe
43	Pompe pour tige de piston
44	Ressort pour piston de pompe
46-2-O-Ring	Système de pompe à joint torique
47	Écrou de piston de pompe
50	Raccord fileté
66	Clé avec jauge
67	Bouteille de remplissage de la coupe d'alcool
68	Aiguille
74	Cheminée de verre/globe
83	Joint de valve pour 10
90	Joint principal pour le vaporisateur et l'appareil de préchauffage
98	Fût de la pompe
100	Système complet de pompe
101	Tige de direction
126s	Bouclier thermique
102	Contre-écrou pour la tige de connexion
103	Pièce de direction
104	Tige complète de direction
105	Excentre
107	Raccord fileté pour roue
108	Conditionnement du graphite
111	Roule manuelle/Bouton marche & arrêt
112	Écrou pour roue
113	Manchon taraudé pour Excentre
114	Excentre complet
115	Vaporisateur complet
117	Revêtement intérieur complet
118	Réservoir à combustible
119	Clé pour aiguille
121	Cadre avec étiquette
122	Plaque centrale du dessous
123	Hotte avec capuchon
125	Revêtement intérieur
148	Système supérieur complet
149	Vis de jauge de remplissage
152	Partie supérieure du vaporisateur
153	Partie inférieure du vaporisateur
165	Entonnoir de remplissage en plastique
180	Aiguille de nettoyage pour l'appareil de préchauffage rapide
187	Tamis pour l'appareil de préchauffage rapide
191	Barre de valve
193	Joint de valve (valve de vérification)
194	Ressort de valve
196	Valve de vaporisateur complète
220	Tube de protection de la flamme
221	Raccord fileté pour le préchauffeur rapide
222	Écrou pour raccord fileté
223	Embout complet
224	Pièce de connexion pour préchauffeur rapide
225	Pièce de connexion pour le préchauffeur complet (224, 90, 187)
226	Appareil de préchauffage rapide complet
227	Disque pour la pièce de roue 111 (Bouton Marche & Arrêt)
229	Emballage de vérification des vis pour le préchauffeur rapide

Garantie à vie limitée de BriteLyt

Les produits BriteLyt sont totalement garantis contre les défauts de matériels et de fabrication, pendant toute la vie du produit. Si un produit tombait en panne en raison d'un défaut de fabrication, même après une utilisation prolongée, nous réparerons le produit, sans frais supplémentaire, ou nous le remplacerons, à notre discrétion. Cette garantie ne couvre pas les dégâts causés par accident, en raison d'un entretien incorrect, par négligence, en raison de l'usure normale, de mauvais entretiens, utilisations, stockage ou en raison de la dégradation naturelle des couleurs et des matériaux suite à un âge et à une utilisation prolongée. Les dégâts qui ne sont pas couverts par la garantie seront réparés pour un prix raisonnable et des frais de renvoi seront facturés.

Pour l'évaluation de la garantie, votre produit doit être renvoyé directement au Département de Garantie de BriteLyt. Toutes les expéditions vers la Garantie doivent être prépayées et assurées. BriteLyt ne pourra pas être tenu responsable en cas de paquets perdus lors du transport. Les produits acceptés pour réparation doivent être propres. Des frais seront facturés si le nettoyage est nécessaire. Vous devez obtenir l'autorisation pour que votre lanterne soit traitée pour des réparations couvertes par la garantie. Les renvois non autorisés vers notre établissement seront renvoyés à l'expéditeur.

La garantie à vie limitée de BriteLyt exclut les manchons à incandescence, la cheminée de verre/globe et, si la lanterne en est équipée, des embouts de céramique. Les ressorts et les pièces jointes sont couverts pour une période de 12 mois suivant la date d'achat.

Votre garantie BriteLyt nécessite que vous enregistriez votre lanterne. Les garanties débutent à la date de l'achat, une preuve d'achat peut donc être exigée, en plus du numéro de série se trouvant sur la base de votre réservoir à combustible. Pour toute information concernant votre lanterne, veuillez nous appeler du lundi au vendredi de 9 h à 17 h (heure d'été de New York) au +1 (727) 451-7020
FORMULAIRE DE RENVOI DE GARANTIE

Pour les renvois réguliers en ligne
Veuillez visiter www.britelyt.com/returns pour commencer.

Support technique BriteLyt

Si vous avez besoin d'aide ou que vous avez des questions concernant votre lanterne ou son fonctionnement, n'hésitez pas à nous contacter
Vous pouvez contacter nos experts par courriel :
customerservice@britelyt.com ou en téléphonant au + 1 (727) 451-7020.

Avant d'activer votre BriteLyt

- *Assurez-vous que le bouton de contrôle est placé sur la position « arrêt » (à midi) avant le fonctionnement.*
- *Examinez la lanterne à la recherche de pièces desserrées, qui pourraient avoir été déplacées au cours du transport.*
- *Assurez-vous que les manchons à incandescence ne sont pas endommagés. Les manchons à incandescence endommagés doivent être remplacés avant l'allumage.*
- *Assurez-vous que le brûleur et que les autres accessoires de combustion sont serrés.*
- **NE PAS UTILISER EN INTÉRIEUR.** *Allumez votre lanterne dans une zone bien ventilée, loin de tout matériel combustible ou sensible à la chaleur.*
- *Votre lanterne a été conçue pour utiliser des combustibles multiples. Brûler toute autre sorte de combustible que du kérosène peut provoquer une combustion et/ou un fonctionnement différent de votre lanterne. Lisez la page 15 pour le fonctionnement avec des combustibles multiples.*
- *Ne penchez pas ou ne tournez pas la lanterne sur le côté, ou dans aucune direction sinon verticale.*
- *Assurez-vous de ne pas placer votre lanterne sur des surfaces délicates ou inflammables.*
- *Ne laissez pas brûler votre lanterne sans surveillance.*
- *Conservez votre lanterne hors de portée des enfants et ne laissez jamais un enfant jouer avec la lanterne.*
- *Ne placez rien sur ou au-dessus de votre lanterne.*
- *Lorsque la lanterne fonctionne, ne touchez que le réservoir à combustible. Vous risquez de vous brûler ou de vous blesser gravement si vous touchiez tout ce qui se trouve au-dessus du réservoir.*
- *Permettez à la lanterne de refroidir pendant au moins 30 minutes après utilisation avant de la toucher, de la stocker ou de la réparer.*
- *Utilisez la vis de purge pour libérer la pression se trouvant dans le réservoir après chaque utilisation.*
- *N'ouvrez pas l'assemblage de la jauge de pression, n'ajoutez et ne retirez jamais de combustible lorsque la lanterne fonctionne.*
- *Ne regardez jamais directement dans le manchon à incandescence qui brûle.*
- *N'inhalez aucune vapeur rejetée lorsque la lanterne est allumée.*
- *Ne laissez pas la lanterne en position « marche » lorsque vous ne l'utilisez pas.*
- *Videz toujours le réservoir à combustible avant de stocker votre lanterne.*
- *Conservez toujours le tube du préchauffeur propre et dégagé.*
- *Ne brûlez jamais du vieux combustible ou du combustible impur dans votre lanterne.*

BriteLyt n'assume aucune responsabilité pénale ou civile en cas d'utilisation incorrecte.

Utiliser n'importe quelle autre pièce de remplacement que celles de la marque BriteLyt provoquera l'expiration et l'annulation de la garantie d'usine de votre lanterne.

Allumer votre lanterne BriteLyt

Avant d'allumer votre lanterne BriteLyt, lisez ce manuel de bout en bout. Prenez note de tous les avertissements et de toutes les précautions d'utilisation. Assurez-vous de bien comprendre l'ensemble des instructions avant de commencer. N'inhalez jamais la fumée et n'utilisez jamais la lanterne en intérieur. Rapportez-vous au diagramme de la page 2 pour obtenir les fiches des pièces détachées.

Étape 1

Dévissez la jauge de pression et versez du combustible en utilisant l'entonnoir fourni. Remplissez jusqu'à atteindre la partie basse du goulot de remplissage.

Ne remplissez pas trop le réservoir !

Étape 2

Desserrez les vis de la poignée/réflecteur et retirez la hotte/couverture.

Pour retirer la hotte et le revêtement intérieur de la hotte, retirez les deux vis insérées dans la lampe.

Étape 3

Placez le manchon à incandescence par-dessus l'embout pulvérisateur et attachez en utilisant un double nœud.

Coupez les fils qui dépassent aussi court que possible.

Étape 4

Réinstallez le revêtement intérieur de la hotte et la hotte/couverture.

Assurez-vous que la vis du régulateur est visible et serrée.

Réinstallez les deux vis de montage et resserrez les vis de la poignée/réflecteur à la main, une fois que la hotte est remise en place.

Étape 5

Assurez-vous que le pointeur du cadran de combustible pointe sur midi, ou 12 heures (c'est la position Arrêt).

Revissez à la main la jauge de pression sur le réservoir.

Étape 6

Tournez le bouton de la pompe manuelle pour le déverrouiller.

Plongez la pompe et ressortez-la jusqu'à ce que votre jauge de pression se trouve entre la ligne rouge et le 3 sur l'indicateur.

Lorsque vous avez fini, reverrouillez le bouton de la pompe manuelle dans sa position initiale.

Si vous utilisez la pièce jointe EZ-Pump avec de l'air pressurisé, lisez page 12 et ne tenez pas compte de l'étape 6.

Étape 7

Ouvrez le préchauffeur rapide en poussant le levier vers le bas pour ouvrir le flux de combustible.

Allumez immédiatement, juste au-dessus du levier d'ouverture, le combustible qui coule désormais à l'aide d'une allumette ou d'un briquet. Les briquets sont la source d'ignition recommandée.

Si cela était nécessaire, débloquez la pompe manuelle et plongez-la de nouveau de manière répétée pour conserver la pression dans le réservoir.

Étape 8

Laissez le préchauffeur brûler pendant environ 30 secondes si vous utilisez du kérosène ou de l'essence (le temps sera différent en fonction du combustible et de la température ambiante).

*Pour obtenir des informations supplémentaires, lisez « Fonctionnement avec de multiples combustibles » (page 15).

Étape 9

Après avoir préchauffé le carburateur, tournez le nez du cadran à combustible vers le bas (6 heures).

Le manchon à incandescence devrait s'allumer et s'embraser.

Une fois que le manchon à incandescence est allumé, tournez le levier du préchauffeur vers le bas pour le fermer.

Amenez la lanterne jusqu'à une pression de fonctionnement, entre 2 et 3 sur la jauge de pression.

Lorsque vous pompez, ne secouez pas et ne balancez pas la lanterne : vous casseriez le manchon à incandescence et vous devriez recommencer de zéro.

Si votre lanterne commence à s'affaiblir, utilisez la pompe manuelle pour augmenter la pression dans le réservoir. Utilisez le cadran de combustible pour contrôler le niveau de production de lumière.

Éteindre votre lanterne BriteLyt

Étape 1

Pour éteindre la lanterne, ouvrez la valve de purge se trouvant sur la jauge de purge.

Tournez le cadran à combustible jusqu'à ce qu'il soit vertical (midi ou 12 heures) pour stopper le flux de combustible.

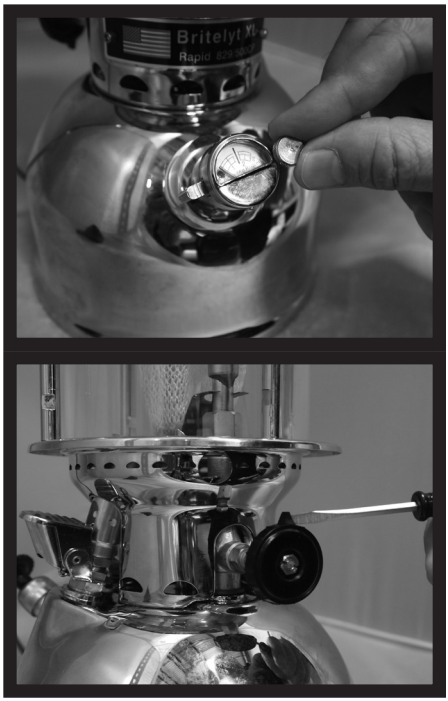

Stockage de votre lanterne BriteLyt

- **Laissez refroidir la lanterne pendant au moins 30 minutes avant de la toucher, de la déplacer ou de la réparer.**
- **Ne laissez pas de combustible inutilisé dans le réservoir pendant de longues périodes.**
- **Videz et nettoyez le réservoir avant de stocker votre lanterne.**
- **Pour éviter de la rayer et de l'endommager, conservez votre lanterne et votre réflecteur stockés dans les sacs fourre-tout optionnels.**
- **Après 10 utilisations, videz un bouchon rempli de nettoyant pour carburateur, dans le réservoir avec du combustible pour nettoyer celui-ci et le système de combustion.**
- **Après le stockage, assurez-vous que toutes les pièces sont correctement serrées et sont propres avant d'allumer votre lanterne.**

Astuces et dépannage

- *Si vous constatez que la lueur de la lanterne vacille ou s'assombrit, utilisez votre pompe manuelle ou l'accessoire EZ-Pump pour augmenter la pression dans le réservoir jusqu'à 2,5 atmosphères.*
- *Si la ventouse de la pompe manuelle ne fonctionne pas correctement, graissez le joint torique et réinstallez.*
- *Si le préchauffeur ne s'allume pas ou ne brûle pas correctement, assurez-vous d'avoir une pression adéquate dans le réservoir à combustible. Vous devriez vous trouver juste sous la ligne rouge. Si la pression est correcte, nettoyez l'embout du préchauffeur à l'aide de l'aiguille de nettoyage fournie avec votre lanterne.*
- *Ne retirez pas le bouclier thermique (pièces #126) lorsque la lanterne brûle.*
- *Pour conserver les insectes à l'écart, ajoutez de l'huile de citronnelle à un ratio de 50/50 avec votre combustible et brûlez normalement.*
- *Si vous utilisez du biodiesel dans la coupe à alcool pour préchauffer, de 6 à 10 allumages pourraient être nécessaires avant que le manchon à incandescence s'allume.*
- *Retirez les manchons à incandescence cassés : ils briseraient le verre de votre lanterne.*
- *Purgez et nettoyez régulièrement votre réservoir à combustible à l'aide d'eau ou d'essence.*
- *Si vous vous trouvez dans une zone très froide ou au-dessus de 1 500 mètres d'altitude (5 000 pieds), vous pourriez avoir besoin d'ajouter 10 % de solvant (white spirit) dans votre réservoir à combustible pour allumer plus rapidement la lanterne.*
- *Si la ventouse de la pompe manuelle ne fonctionne pas correctement, graissez le joint torique (légèrement) et réinstallez.*
- *Si vous utilisez du biodiesel dans la coupe à alcool pour préchauffer, de 6 à 10 allumages pourraient être nécessaires avant que le manchon à incandescence s'allume (vous devrez également utiliser le préchauffeur après l'utilisation de la coupe à alcool). Préchauffez en utilisant tout d'abord la coupe, puis utilisez le préchauffeur après que l'alcool ait brûlé. Ceci aidera à préchauffer plus vite.*

Inscription à la garantie

La garantie à vie limitée de BriteLyt nécessite que vous enregistriez votre lanterne. Pour vous inscrire à cette garantie, rendez-nous visite en ligne à www.britelyt.com/reg pour enregistrer numériquement votre lanterne.

Soyez certain de disposer de votre ticket d'achat original pour remplir le formulaire. Vous aurez également besoin du numéro de série qui est tamponné sur le fond de votre lanterne.

Instructions pour l'accessoire EZ-Pump

(Accessoire optionnel)

Étape 1

Dévissez l'assemblage de la pompe manuelle depuis le réservoir à combustible. Attendez-vous à ce que la ventouse soit un peu plus difficile à retirer.

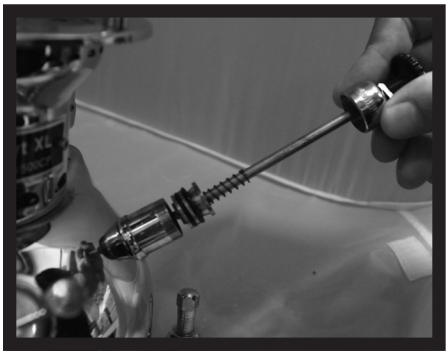

Étape 2

Vissez sur l'accessoire EZ-Pump.

Remplissez le réservoir d'aide comprimé à l'aide d'une pompe à vélo ou d'une bombe à CO2 tenue à la main. Assurez-vous que la pression qui arrive ne dépasse pas 2 bars (30 psi). N'utilisez pas de systèmes à CO2 supérieur à 12g.

Pour une vidéo de didacticiel portant sur la manière d'utiliser votre lanterne ou pour des suggestions de dépannage, visitez : www.BriteLyt.com/howto

Instructions pour l'accessoire EZ-Cook

(Accessoire optionnel)

Étape 1

Desserrez les vis de la poignée/réflecteur pour retirer la hotte/couverture de la lanterne.

Remplacez la hotte/couverture par l'adaptateur EZ-Cook en utilisant les rainures du jeu comme guides.

Directives de fonctionnement pour combustibles multiples

IMPORTANT :
Les temps de préchauffage listés sont approximatifs. Des variables telles que l'altitude, l'humidité et la température auront un impact.

NE BRÛLEZ PAS DE COMBUSTIBLES FAITS À LA MAISON/PERSONNALISÉS !

Brûler des combustibles qui ne sont pas répertoriés dans ce manuel se fera à vos propres risques. BriteLyt n'assume aucune responsabilité en cas de combustion de combustibles non répertoriés.

Brûler des combustibles qui ne sont pas répertoriés dans ce manuel peut causer des dégâts permanents irréversibles à votre lanterne.

Les combustibles à base d'alcool (éthanol ou méthanol), ou d'huile pure (végétale, pour moteur ou industrielle) ne devraient pas être utilisées seuls.

Si vous utilisez des combustibles répertoriés ci-dessus, vous devez les mélanger avec d'autres combustibles, dans un ratio 50/50, pour que votre lanterne fonctionne correctement.

BriteLyt n'assume aucune responsabilité si vous brûlez des combustibles non mélangés.

Si vous avez des questions ou des inquiétudes en ce qui concerne la combustion de ces combustibles spécifiques, veuillez nous contacter au + 1 (727) 451-7020 ou par courriel à customerservice@britelyt.com.

Combustibles de type essence
Temps de préchauffage approximatif : de 10 à 35 secondes
Exemples : Essence filtrée, pétrole, blanche sans-plomb, diluant pour peinture, liquide d'allumage (zip), solvants sans huile.

Combustibles à base d'huile
Temps de préchauffage approximatif : de 10 à 45 secondes
Exemples : Pétrole, huile pour lampe, pétrole JP, Huile de citronnelle, solvants avec huile.

Combustibles fortement à base d'huile (mélange 50/50 recommandé)
Temps de préchauffage approximatif : de 45 secondes à 2 minutes
Exemples : Diesel ou biodiesel.

Ci-dessous se trouvent les recommandations de mélange des combustibles afin d'améliorer l'efficacité et la sécurité. Les mélanges recommandés sont 50/50, mais peuvent être ajustés pour correspondre à vos conditions d'utilisation.

Combustibles de type pétrole et essence
Temps de préchauffage approximatif : de 10 à 30 secondes
Durée approximative totale : de 10 à 12 heures
Exemples : pétrole mélangé à n'importe quel autre combustible suivant : essence filtrée, diluant à peinture et combustibles 100 % alcool.

Combustibles de type diesel et essence
Temps de préchauffage approximatif : de 20 à 40 secondes
Durée approximative totale : de 10 à 15 heures
Exemples : diesel mélangé à n'importe quel autre combustible suivant : essence filtrée, diluant à peinture et combustibles 100 % alcool.

Combustibles de type biodiesel et essence
Temps de préchauffage approximatif : de 45 secondes à 2 minutes
Durée approximative totale : de 10 à 25 heures
Exemples : diesel mélangé à n'importe quel autre combustible suivant : essence filtrée, diluant à peinture et combustibles 100 % alcool.

Combustibles de type huile pour moteur et essence
Temps de préchauffage approximatif : d'1 minute et demie à 3 minutes, et il pourrait être nécessaire d'utiliser la coupe à alcool et pas le préchauffeur (partie 35). Il faut tester le préchauffeur et, s'il ne fonctionne pas, utiliser la coupe chauffante (partie 35)

4500 140th Ave N, Ste 101 - Clearwater, FL 33762

(727) 451-7020 Fax: (727) 451-7198

www.BriteLyt.com

MOLNDAL, SWEDEN MANNHEIM, GERMANY KOLKATA, INDIA SINGAPORE SHENZEN CITY, CHINA
MEXICO CITY, MEXICO MONTREAL, CANADA CANNES, FRANCE