Manual Del Usuario / Instrucciones

Rápido 829/500CP Multi Linterna de Combustible

REV 4.3 _ES1 0805

Rapid 829/500CP Multi-Fuel Lantern

Diagrama Principal de la Linterna ____ ***2***

Partes de Repuesto/Kit de Herramientas ____ ***3***

Diagrama de Partes de la Linterna ____ ***4***

Garantía / Soporte Técnico ____ ***6***

Antes de comenzar a usar su BriteLyt ____ ***7***

Instrucciones Paso a Paso de Encendido ____ ***8***

Procedimiento de Apagado ____ ***12***

Procedimiento de Almacenamiento ____ ***12***

Consejos, Ayuda / Reg. De Garantía ____ ***13***

Instrucciones para bomba EZ-Pump ____ ***14***

Instrucciones para hornilla EZ-Cook ____ ***15***

Operación Multi-Combustible ____ ***16***

Para un video tutorial sobre cómo usar su linterna, o para sugerencias y ayuda, visite: www.BriteLyt.com/howto

¡Bienvenido a la Familia BriteLyt!

¡Felicitaciones por elegir la nueva Linterna Multi-Combustible BriteLyt! Hemos dedicado muchos años de pasión y experiencia para crear la linterna a combustible líquido presurizado más funcional de la historia. De parte de todos nosotros en BriteLyt le felicitamos, y esperamos que disfrute de su nueva linterna por muchos años.

IMPORTANTE:
Lea este manual en su totalidad. BriteLyt no asume ninguna responsabilidad por el uso de su linterna por fuera de las condiciones normales de operación. Es muy importante que usted comprenda todos

Algunas secciones de este manual reflejan accesorios opcionales que no se distribuyen de fábrica con cada linterna. Para adquirir accesorios, visite a su distribuidor local o www.britelyt.com.

DESCARTAR LOS ANILLOS ESPACIADORES DEL ENVÍO POR ENCIMA Y POR DEBAJO DE LA CHIMENEA DE VIDRIO ANTES DE SU USO.

Diagrama Principal de la Linterna

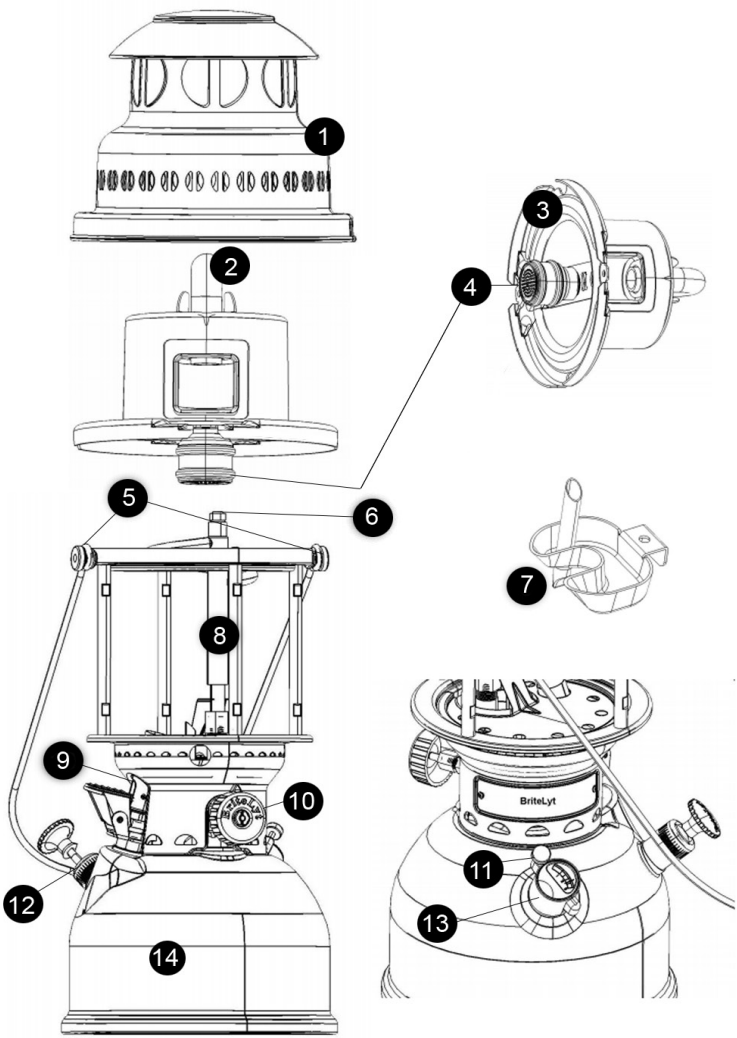

1) Carcasa / cubierta
2) Tornillo Regulador
3) Carcasa interior de campana
4) Unidad de quemador no cerámico
5) Asa / Tornillo Reflector
6) Aguja y Boquilla de pulverización
7) Copa de Precalentamiento
8) Carburador
9) Pre-calentador Rápido
10) Dial de combustible
11) Tornillo de purga
12) Bomba de mano
13) Indicador de presión
14) Depósito de combustible

Parts Kits

Su linterna BriteLyt se suministra con un paquete de piezas / kit de herramientas. Asegúrese de consultar la lista de partes de su linterna en la página 5 para obtener descripciones de cada pieza. Estas herramientas y las partes tendrán que estar a su disposición cuando empiece a preparar su nueva linterna para su primer uso. Si tiene alguna pregunta, por favor llámenos al (727) 451-7020 o visite www.BriteLyt.com.

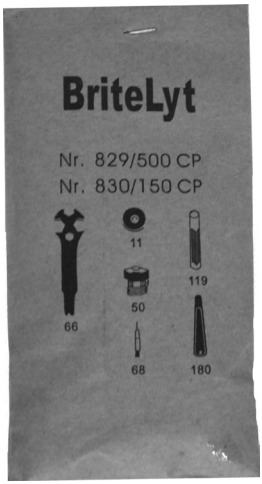

Kit de Partes

#66 Llave con manómetro
 # 11 Arandela para llenado
 # 50 Nipple
 # 68 Aguja
 # 180 Aguja para limpieza del Pre-calentador
 # 119 Tecla de aguja

También se incluye con su lámpara una Botella de Recarga de Alcohol #67, un Embudo para Llenado de Combustible #165, y (12) Bujías.

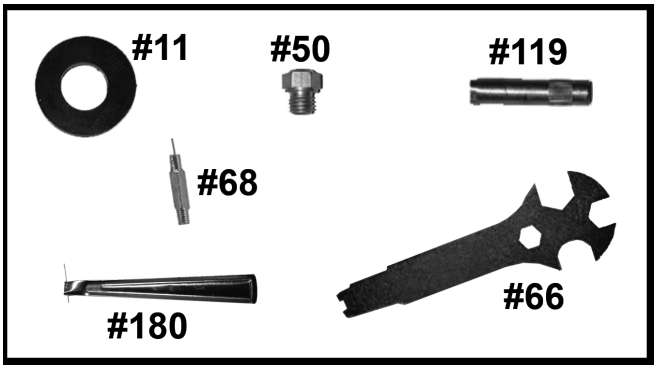

Diagrama de Partes de la Linterna

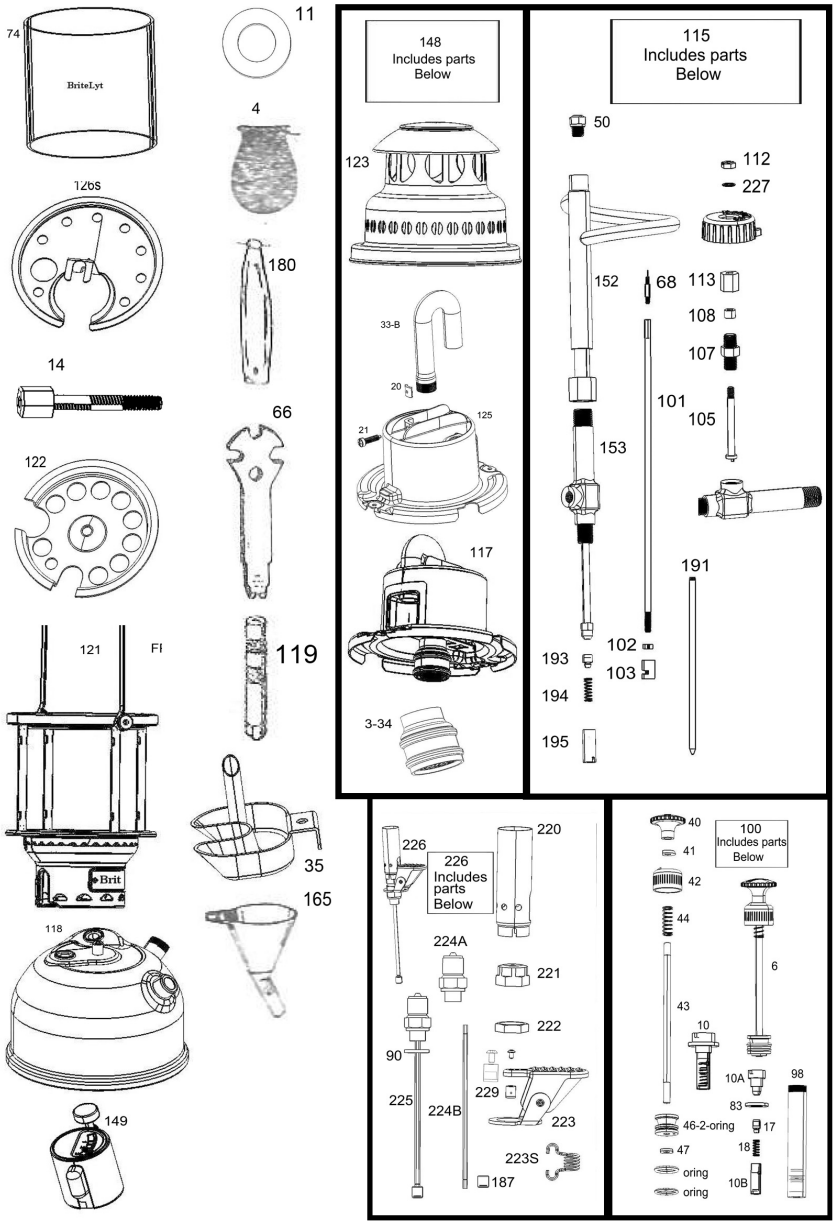

Listado de Partes de la Linterna

3-34	Sistema de boquilla de acero
4	Bujía Suave 1 agujero de lazo
6-2-O-Ring	Pistón Completo de la Bomba
10	Válvula Completa de Bomba
11	Arandela para llenado
13	Tornillo de purga para 149
14	Tornillo para 122
17	Válvula de retención del cono c / caucho
18	Muelle de la válvula de retención
20	Clip
21	Tornillo
33-B	Tubo de mezcla (HP)
35	Copa Calentadora de Alcohol
40	Perilla de la bomba
41	Disco de fijación
42	Tapa de barril de la bomba
43	Vástago del pistón de la bomba
44	Muelle del pistón de la bomba
46-2-O-Ring	Sistema de bomba de O-Ring
47	Tuerca para bomba de pistón
50	Nipple
66	Llave con manómetro
67	Copa de Llenado de Alcohol
68	Aguja
74	Vidrio de la Chimenea
83	Arandela de válvula para 10
90	Arandela de plomo para vaporizador y dispositivo de precalentamiento
98	Barril de bomba
100	Bomba Sys completa
101	Vara conductora
126s	Protección térmica
102	Contratuerca para Biela
103	Pieza conductora
104	Vara conductora completa
105	Excéntrico
107	Nipple para rueda
108	Empaque de grafito
111	Rueda de mano/ Perilla On Off
112	Tuerca para rueda
113	Tuerca de mango para excéntrico
114	Excéntrico completo
115	Vaporizador Completo
117	Carcasa interior del tanque de combustible completa
118	Tecla para la aguja
119	Tecla para la aguja
121	Marco con etiqueta para nombre
122	Placa Inferior Central
123	Campana con Techo
125	Carcasa interior
148	Sistema superior completo
149	Válvula de Tornillo para Llenado
152	Vaporizador parte superior
153	Vaporizador parte inferior
165	Embudo plástico para Llenado
180	Aguja de limpieza para dispositivo precalentador rápido
187	Tamiz para dispositivo precalentador rápido
191	Barra de la válvula
193	Arandela de la válvula (válvula de retención)
194	Muelle de la válvula
196	Válvula vaporizadora Completa
220	Tubo de protección de llama
221	Nipple para Pre-calentador rápido
222	Tuerca para Nipple
223	Punta completa
224	Pieza de conexión para Pre-calentador rápido
225	Pieza de conexión para Pre-calentador completa (224, 90, 187)
226	Dispositivo de precalentamiento rápido completo
227	Disco para la parte de la rueda 111 (Perilla On Off)
229	Empaque de prueba con tornillo para Pre-calentador rápido

Garantía Limitada de por Vida

Los productos BriteLyt tienen garantía total para el propietario original contra defectos de materiales y mano de obra, durante toda la vida útil del producto. Si un producto falla alguna vez debido a defectos de fabricación, incluso luego de un uso extendido, le repararemos el producto sin cargo o lo reemplazaremos a nuestra discreción. Esta garantía no cubre daños causados por accidentes, cuidados inapropiados, negligencia, desgaste normal, uso , mantenimiento o almacenamiento inapropiados, o la descomposición natural de colores y materiales por uso extendido en el tiempo. Los daños no cubiertos por la garantía serán reparados a un precio razonable, y se cobrará una tarifa por el envío.

Para la evaluación de la garantía, el producto debe ser devuelto directamente al Departamento de Garantía de BriteLyt. Todo envío por garantía debe ser pre-pagado y asegurado. BriteLyt no se hace responsable por la pérdida de los paquetes que nos envíen. Para que los productos sean aceptados para su reparación deben estar limpios. Se añadirán cargos si se necesita limpiar. Usted debe obtener una autorización para que su linterna sea procesada para reparaciones por garantía. Las devoluciones no autorizadas a nuestras instalaciones serán devueltas al remitente.

La garantía limitada de por vida de BriteLyt excluye las Bujías, la chimenea de vidrio y, si están equipadas, las boquillas cerámicas. Los muelles y los accesorios están cubiertos por un período de 12 meses desde la fecha de compra.

Su garantía BriteLyt requiere que registre su linterna. Las garantías comienzan en la fecha de compra, puede requerírsele prueba de compra además del número de serie de la base de su tanque de combustible. Si tiene alguna pregunta acerca de la garantía de su linterna llame
Lunes - Viernes 9am-5pm (EDT) (727) 451-7020.

FORMULARIO DE RETORNO POR GARANTÍA
Para retornos regulares en línea
Visite www.britelyt.com/returns para comenzar.

Soporte Técnico BriteLyt

Si requiere asistencia, o si tiene preguntas acerca de su linterna o de su operación, ¡llámenos!

Puede contactar a nuestros expertos en linternas por correo electrónico: customerservice@britelyt.com o llamándonos al (727) 451-7020.

Antes de Comenzar con su BriteLyt

- *Asegúrese de que la perilla de control esté en la posición de “off” antes de operar.*
- *Revise que no haya partes sueltas que puedan haberse corrido durante el transporte.*
- *Asegúrese de que sus Bujías no estén dañadas. Deben reemplazarse las bujías dañadas antes de comenzar.*
- *Asegúrese de que el quemador y otros accesorios quemadores estén ajustados.*
- *NO USE EN INTERIORES. Encienda su linterna en una zona bien ventilada, lejos de materiales combustibles o sensibles al calor.*
- *Su linterna ha sido diseñada para utilizar múltiples combustibles. Quemar cualquier combustible que no sea queroseno puede causar que su linterna queme y/o actúe diferente. Refiérase a la página 15 para la operación multi-combustible.*
- *No incline ni ponga la linterna de lado ni en ninguna otra posición que la vertical.*
- *Asegúrese de no colocar su linterna en superficies delicadas o inflamables.*
- *No deje que su linterna quema desatendida.*
- *Mantenga linterna lejos de los niños y nunca deje que los niños jueguen con la linterna.*
- *No coloque nada sobre o por encima de su linterna.*
- *Toque sólo el tanque de combustible cuando la linterna esté operando. Se arriesga a quemaduras severas y a lesiones si toca cualquier parte por encima del tanque.*
- *Permita que la linterna se enfríe por al menos 30 minutos antes de intentar tocarla, almacenarla o repararla.*
- *Use el tornillo de purga para soltar la presión del tanque después de cada uso.*
- *No abra el manómetro, ni añada ni quite combustible mientras la linterna esté operando.*
- *No mire directamente hacia la bujía quemadora.*
- *No inhale ningún gas que se produzca en el quemado de la linterna.*
- *No deje la linterna en la posición de “on” cuando no se use.*
- *Vacíe siempre el tanque de combustible antes de almacenar su linterna.*
- *Mantenga siempre limpio y despejado el tubo del Pre-calentador*
- *Nunca queme combustible viejo o sucio en su linterna.*

BriteLyt no asume ninguna responsabilidad debido al uso inapropiado.

Usar cualquier refacción que no sea marca BriteLyt resultará en el vencimiento y cancelación de la garantía de su linterna.

Encendiendo su Linterna BriteLyt

Antes de encender su linterna BriteLyt lea este manual en su totalidad. Note todas las precauciones y las medidas de seguridad. Asegúrese de haber comprendido todas las instrucciones antes de comenzar. No inhale los humos, ni use la linterna en interiores. Refiérase al diagrama en la página 2 para los nombres de las partes.

Paso 1

Desenrosque el manómetro de presión y vuelque el combustible usando el embudo provisto. Llene hasta que el combustible alcance el borde inferior del cuello de llenado.

¡Que el combustible no rebase el tanque!

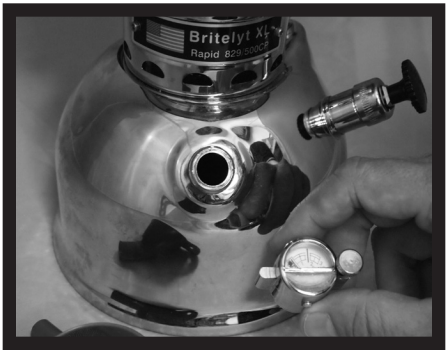

Paso 2

Afloje los tornillos reflectores y quite la campana.

Para quitar la campana y su carcasa interior quite los dos tornillos que la sostienen a la lámpara.

Paso 3

Coloque la bujía sobre la boquil
la rociadora y átela usando un
nudo doble.

Recorte las fibras sueltas lo má
que pueda.

Paso 4

Re-instale la carcasa interior y
la campana.

Asegúrese de que el tornillo
regulador esté visible y ajusta-
do.

Reinstale los dos tornillos de
montaje y reajuste los tornillos
reflectores a mano una vez
que coloque la campana.

Paso 5

Asegúrese de que la flecha
en el dial de combustible esté
apuntando a las 12 en punto
(La posición de “off”).

Ajuste a mano el manómetro
en el tanque.

Paso 6

Rote la perilla de la bomba manual para destrabarla

Sumerja y levante la bomba hasta que el manómetro esté entre la línea roja y el 3.

Cuando termine, trabe la perilla de la bomba manual hacia abajo.

Si va a usar el accesorio bomba EZ-Pump con aire presurizado vea la página 12 y saltee el paso 6.

Paso 7

Abra el pre-calentador rápido bajando la palanca para abrir el flujo de combustible.

Encienda inmediatamente el combustible por debajo de la palanca abierta usando un encendedor o un fósforo. Se recomienda usar encendedores.

Si lo necesita, destrabe la bomba manual y repita el procedimiento para mantener la presión en el tanque.

Paso 8

Permita que el pre-calentador funcione por unos 30 segundos para queroseno y gasolina (el tiempo varía según el tipo de combustible y la temperatura ambiente).

* Vea “Operación Multi-Combustible” en página 15 para

Paso 9

Después de haber pre-calentado el carburador, gire el dial de combustible hacia abajo (6 en punto).

La bujía debería estar encendida y brillando.

Una vez que se encienda la bujía, levante la palanca del pre-calentador para cerrarlo.

Lleve la linterna a la presión operativa, entre 2 y 3 en el manómetro.

Al bombear no sacuda ni agite la linterna, ya que podrá romper la bujía y tendrá que comenzar de nuevo.

Si su linterna comienza a oscurecerse, use la bomba manual para aumentar la presión del tanque. Use el dial de combustible para controlar el nivel de salida de luz.

Apagado de su Linterna BriteLyt

Paso 1

Para extinguir la linterna use la válvula de purga en el manómetro.

Gire el dial de combustible hacia arriba (12 en punto) para cortar el flujo de combustible.

Almacenamiento de su Linterna BriteLyt

- **Permita que la linterna se enfríe por al menos 30 minutos antes de tocarla, moverla o repararla.**
- **No permita que quede combustible en el tanque por períodos prolongados de tiempo.**
- **Vacíe y limpie el tanque antes de almacenar su linterna.**
- **Para evitar rayaduras y daños mantenga su linterna guardada en las bolsas de mano opcionales.**
- **Después de 10 usos vuelque una taza llena de limpiador de carburador en el tanque con combustible para limpiar el sistema de quemado y el tanque.**
- **Después del almacenamiento, asegúrese de que todas las partes estén ajustadas y limpias antes de encender la linterna.**

Consejos y Ayuda

- *Si observa que la linterna parpadea o se oscurece, use su bomba manual o el accesorio de bomba EZ-Pump para aumentar la presión del tanque a aproximadamente 2,5 atmósferas.*
- *Si el émbolo de la bomba manual no funciona apropiadamente, engrase el O-Ring y reinstale.*
- *Si el pre-calentador no enciende, o si quema de manera inapropiada, asegúrese de tener la presión apropiada en el tanque de combustible. Debe estar justo debajo de la línea roja. Si la presión está correcta, limpie la boquilla del pre-calentador con la aguja de limpieza que vino con su linterna.*
- *No quite el escudo de calor (Parte #126s) cuando la linterna esté quemando.*
- *Para repeler insectos añada aceite de citronela en una proporción de 50/50 con el combustible y encienda normalmente.*
- *Si usa biodiesel al precalentar con la copa de alcohol puede tomar entre 6 y 10 quemadas antes de que la bujía se encienda.*
- *Quite las bujías rotas, ya que romperán el vidrio de la linterna.*
- *Descargue y limpie regularmente el tanque de combustible, con agua o gasolina.*
- *Si está en una zona extremadamente fría, o por encima de los 5.000 pies de altura, puede necesitar añadir un 10% de alcoholes minerales al tanque de combustible para que la linterna encienda más rápido.*
- *Si el émbolo de la bomba manual no funciona apropiadamente engrase ligeramente el O-Ring y reinstale.*
- *Si usa biodiesel al precalentar con la copa de alcohol puede tomar entre 6 y 10 quemadas antes de que la bujía se encienda (quizás también necesite usar el precalentador luego de utilizar la copa de alcohol). Precaliente primero usando la copa, y luego use el pre-calentador después de que el alcohol se haya consumido. Esto ayudará a que se pre-caliente más rápido.*

Registro de Garantía

La garantía limitada de por vida de BriteLyt requiere que usted registre su linterna. Para registrar su garantía, visítenos en línea en www.britelyt.com/reg para registrar digitalmente su linterna.

Asegúrese de tener su recibo de compra original para completar el formulario. También necesitará el número de serie estampado en la parte de abajo de su linterna.

Instrucciones para Accesorio de Bomba EZ-Pump

(Accesorio Opcional)

Paso 1

Destornille la bomba manual del tanque de combustible. El émbolo puede estar un poco duro.

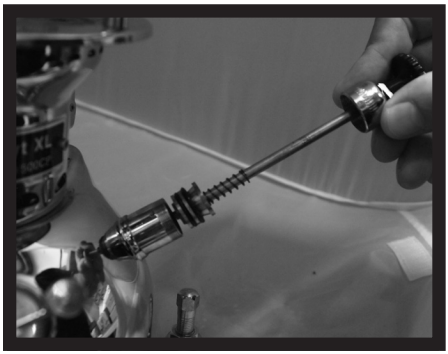

Paso 2

Atornille el accesorio de bomba EZ-Pump.

Llene el tanque con aire comprimido mediante un inflador de mano o un inflador de CO2. Asegúrese de que la presión no exceda los 30psi. No use un sistema de CO2 de más de 12G.

Para un video tutorial sobre cómo usar su linterna, o para sugerencias de uso visite: www.BriteLyt.com/howto

Instrucciones para Accesorio de Hornilla EZ-Cook

(Accesorio Opcional)

Paso 1

Afloje los tornillos reflectores para quitar la campana de la linterna.

Coloque nuevamente la campana con el adaptador EZ-Cook usando las ranuras como guías.

Guía de Operación Multi-Combustible

IMPORTANTE:
Los tiempos de precalentamiento listados son aproximativos. Variables como la altitud, la humedad y la temperatura los harán variar.

¡NO UTILICE COMBUSTIBLES CASEROS!

Queme combustibles que no estén enumerados en este manual bajo su propio riesgo. BriteLyt no asume ninguna responsabilidad por el uso de combustibles no enumerados aquí.

Quemar combustibles no enumerados en este manual puede provocarle daños permanentes e irreversibles a su linterna.

Los combustibles de alcohol (etanol o metanol), o aceite puro (vegetal, de motor, industrial), no deben quemarse solos.

Si usa cualquiera de los combustibles mencionados arriba, debe mezclarlos en una proporción de 50/50 con otro combustible para que la linterna funcione correctamente.

BriteLyt no asume ninguna responsabilidad por quemar estos combustibles sin mezclar.

Si tiene preguntas o inquietudes respecto de quemar combustibles específicos, contáctenos al (727) 451-7020 o por correo electrónico a customerservice@britelyt.com

Combustibles Tipo Gasolina
Tiempo aproximado de precalentamiento: 10 a 35 segundos
Ejemplos: Combustible Coleman, Gasolina, Gas Blanco, Solvente, Fluido de Encendedor, Alcoholes Minerales sin Aceite.

Combustibles Derivados del Petróleo
Tiempo aproximado de precalentamiento: 15 a 45 segundos
Ejemplos: Queroseno, Aceite de Lámpara, Combustibles JP, Aceite de Citronela, Alcoholes Minerales con Aceite.

Combustibles Pesados Derivados del Petróleo (Mezcla Recomendada 50/50)
Tiempo aproximado de precalentamiento: 45 segundos a 2 minutos
Ejemplos: Combustible Diesel o Biodiesel.

A continuación hay recomendaciones para mezclar combustibles y mejorar así la eficiencia y la seguridad. La mezcla recomendada es 50/50, pero puede ajustarse según las condiciones.

Queroseno y Combustible Tipo Gasolina
Tiempo aproximado de precalentamiento: 15 a 30 segundos
Tiempo total aproximado de funcionamiento: 10 a 12 horas
Ejemplos: Queroseno mezclado con cualquiera de los siguientes combustibles: Coleman, Solvente, y todos los combustibles de Alcohol.

Combustibles Diesel y Tipo Gasolina
Tiempo aproximado de precalentamiento: 20 a 40 segundos
Tiempo total aproximado de funcionamiento: 10 a 15 horas
Ejemplos: Diesel mezclado con cualquiera de los siguientes combustibles: Coleman, Solvente, y todos los combustibles de Alcohol.

Biodiesel y Combustible Tipo Gasolina
Tiempo aproximado de precalentamiento: 45 segundos a 2 minutos
Tiempo total aproximado de funcionamiento: 10 a 25 horas
Ejemplos: Biodiesel mezclado con cualquiera de los siguientes combustibles: Coleman, Solvente, y todos los combustibles de Alcohol.

Aceite de Motor y Combustible Tipo Gasolina
Tiempo aproximado de precalentamiento: 1 ½ a 3 minutos, quizás haya que usar una copa de Alcohol y no el precalentador (parte 35). Deberá probar el precalentador, si no funciona usar copa de calor (parte 35)

4500 140th Ave N, Ste 101 - Clearwater, FL 33762

(727) 451-7020 Fax: (727) 451-7198

www.BriteLyt.com

MOLNDAL, SWEDEN MANNHEIM, GERMANY KOLKATA, INDIA SINGAPORE SHENZEN CITY, CHINA
MEXICO CITY, MEXICO MONTREAL, CANADA CANNES, FRANCE